UMBRA RIMORCHI
GANCI TRAINO E RIMORCHI
TOWBARS AND TRAILERS

www.umbrarimorchi.it
umbrarimorchi@umbrarimorchi.it

Tel. +39 075.5280260
Fax +39 075.5287033
Via Pizzoni 37/39
06132 Perugia
ITALY

Member of CISQ Federation
RINA
ISO 9001:2008
Sistema Qualità Certificato

ISTRUZIONI DI MONTAGGIO

FITTING INSTRUCTIONS
INSTRUCTIONS DE MONTAGE
MONTAGEANLEITUNG
INSTRUCCIONES DE MONTAJE

ENGLISH

DISPOSITIVO DI TRAINO TIPO TOWING BRACKET TYPE DISPOTIF DE REMORQUAGE TYPE ANHAENGEVORRICHTUNG TYP DISPOSITIVO DE CAREO TIPO	**02028**

PER AUTOVEICOLI FOR CARS POUR AUTOS FUR KRAFTAHRZEUGE PARA AUTOVEHICULO	**AUDI A5, A5 SPORT BACK** **A4, A4 AVANT** **inclus: QUATTRO, S-LINE** **exclu: RS4, S4, S5**	
TYPE	B8A, B8C, B8L, B8S	A5, A4 Berline 2007 => A4 Avant 2008 =>
CLASSE E TIPO DI ATTACCO CLASS AND HITCH TYPE CLASSE ET TYPE DE CROCHET KLASSE UND BEFESTIGUNGSART CLASES DE ACOPLAMIENTO	**OMOLOGAZIONE** HOMOLOGATION HOMOLOGATION ZULASSUNG APROBACION	**CARICO VERTICALE MAX** S VALUE MASSE VERTICALE MAXIMUM ZUL. STUETZLAST CARGA MAX. VERTICAL
F	e3 00 – 7466 (DIR. 94/20/CE)	S = kg 100
VALORE D D VALUE VALEUR D D WERT VALOR D	$D = \frac{\text{Max} \downarrow \text{Kg} \times \text{Max} \downarrow \text{Kg}}{\text{Max} \downarrow \text{Kg} + \text{Max} \downarrow \text{Kg}} \times 0{,}00981 \leqslant 11\ \text{kN}$	

COPPIA DI SERRAGGIO PER VITI (8.8): TORQUE SETTINGS FOR NUTS AND BOLTS (8.8): COUPLE DE SERRAGE POUR VIS (8.8): SCHRAUBENANZUGSMOMENT (8.8): MOM. DE PRESION PARA TORNILLOS Y TUERCAS (8.8):	M6 = 10 Nm M10 = 55 Nm M14 = 135 Nm	M8 = 25 Nm M12 = 85 Nm M16 = 200 Nm

NOTES D'INFORMATION

- Avant l'installation il faut s'assurer que le crochet d'attelage soit celui qui est prévu pour le véhicule sur lequel il doit être installé; vérifiez que le type d'attelage et l'extension ou le type de véhicule, indiqués dans la carte grise, soit existant dans le document du crochet d'attelage. Dans le cas contraire consultez le bureau documents pour des éclaircissements ou pour demander des documents mis à jour.
- Le crochet d'attelage est un élément de sécurité et doit pourtant être installé seulement par le personnel qualifié.
- Les éléments endommagés ou usés doivent être remplacés seulement par le personnel qualifié.
- Il est interdit d'effectuer toutes modifications significatives ou réparations à la structure de l'attelage.

UTILISATION ET ENTRETIEN

- La boule de l'attelage doit être propre et lubrifiée. Pour plus de sûreté, contrôler périodiquement le diamètre de la boule: si ce dernier est de 49 mm en plusieurs points, le crochet d'attelage ne pourra plus être utilisé et la boule doit pourtant être remplacée.
- Après 1000 km la boulonnerie de l'attelage doit être vérifiée selon le tableau.

FAC-SIMILE

INSTRUCTIONS DE MONTAGE

02028

Éliminez le mastic des points de contact entre le châssis et le crochet d'attelage au dessous du véhicule. Vernissez les surfaces sans mastic avec de la peinture antirouille.

1. Démontez la partie postérieure interne du coffre;
2. Démontez le plancher et le feux;
3. Démontez le carter du côté droit;
4. Démontez le pare-chocs postérieur et la barre de renfort en éliminant ses supports;
5. Baissez le support tuyau d'échappement;
6. Positionnez les tirants «B» à l'intérieur des respectifs longerons du véhicule, en alignant les forures en se référant aux données «1» et «2». Insérez le vis et fixez en interposant les rondelles;
7. Interposez entre la traverse de remorquage «A» aux tirants «B» aligné aux trous «03». Insérez le vis et fixez;
8. Remontez la barre de renfort aux nouveaux supports en se référant aux trous «4» et fixez avec la boulonnerie originale;
9. Serrez les boulons selon le tableau ci-dessous;
10. Effectuez le branchement électrique suivant les instructions indiquées dans la brochure «*utilisation et entretien*» de la voiture et les positions illustrées par le schéma joint;
11. Effectuez une découpe sur le bord central inférieur du pare-chocs postérieur, selon le ci-joint «*Schéma*»;
12. Raccrochez le tuyau d'échappement et remontez le pare-chocs;
13. Remontez le carter du côté droit et le feux;
14. Remontez le plancher et la partie postérieure interne du coffre;

FAC-SIMILE

PORTE-PRISE COULISSANTE

02028

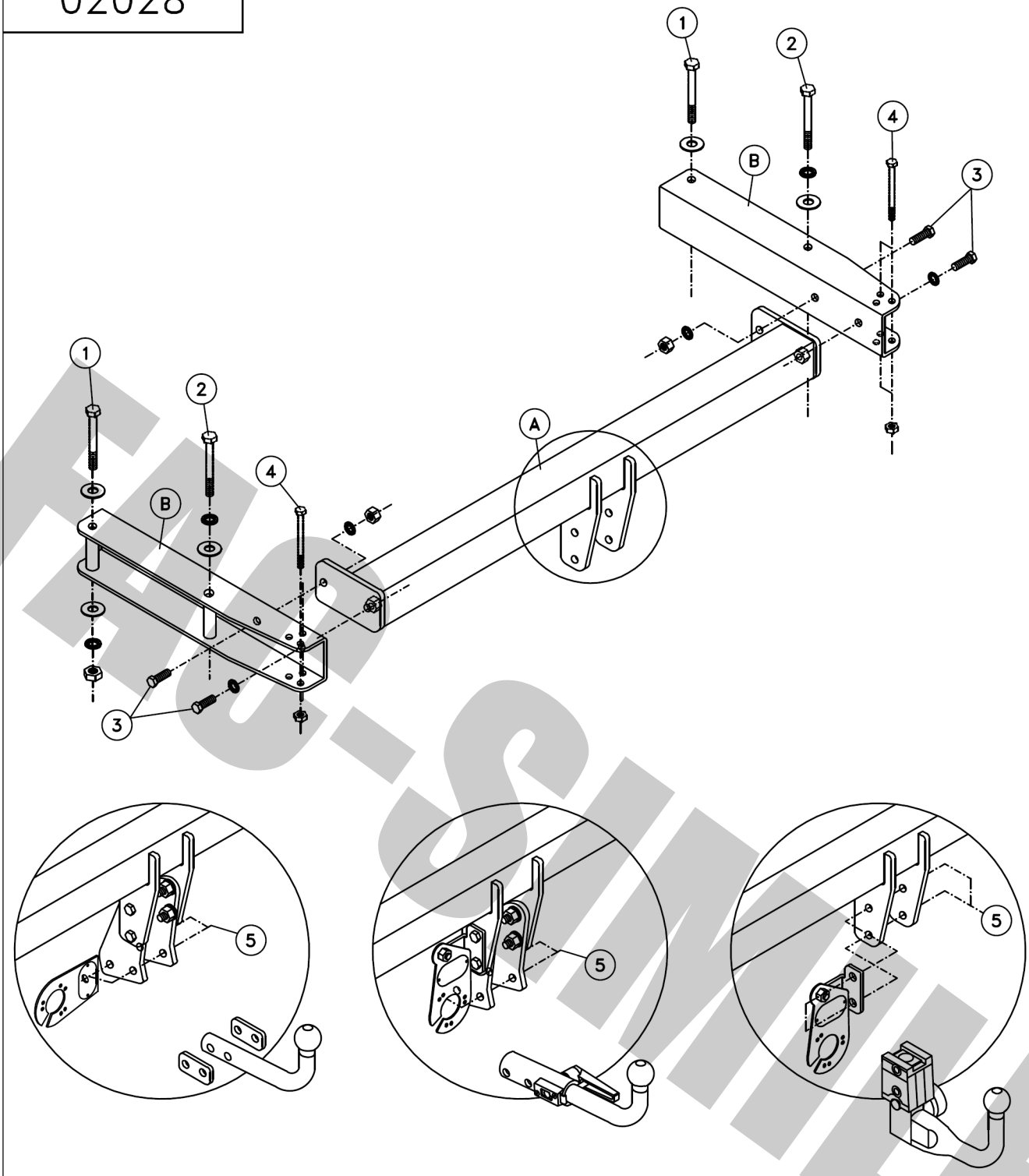

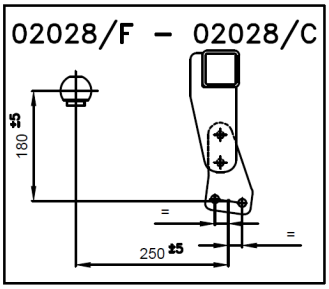

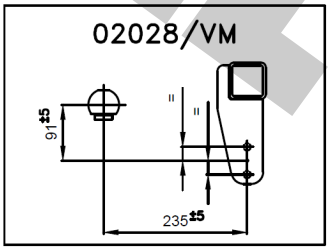

FAQ-SMART

1	2x		M10x100 ORIGINAL		CONTACT 10x22x1,5		M10		Nr.4 10x40x2
2	2x		M10x100 ORIGINAL		10x40x2		CONTACT 10x22x1,5		
3	4x		M12x30		CONTACT 12x27x2		Nr.2 M12		
4	4x		M8x95 ORIGINAL						

5

02028/F			
1	2x	M12x85 (8.8)	
2	2x	M12 (8.8)	
3	2x	SPESSORI SPACERS	

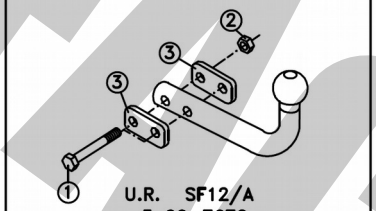

U.R. SF12/A
e3 00-7672
E57 55R-01 0003

(F18A)

02028/C			
1	2x	M12x22 (8.8)	
2	2x	12.2x27x2.5	
3	1x	M12x85 (8.8)	
4	1x	M12 (8.8)	

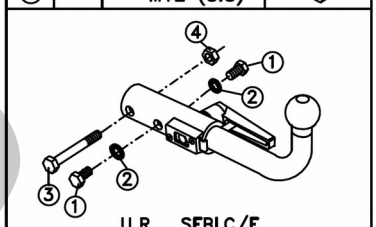

U.R. SFBLC/E
e3 00-7137

(18 AY)

02028/VM			
1	2x	M12x30 (8.8)	
2	2x	M12x25 (8.8)	
3	4x	12.2x27x2.5	

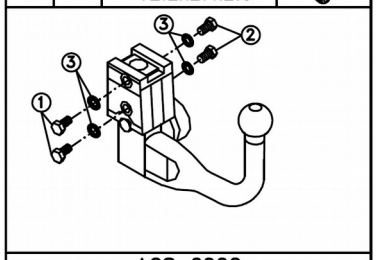

ACS 6002
e4 00-3942
E4 55R-01 0364

TERWA 30508
e4 00-3919
E4 55R-01 0372

FAC-SIMILE

TAGLIO PARAURTI
BUMPER'S CUT
DÉCOUPE PARE-CHOCS
AUSSCHNITT STOßSTANGE
CORTE PARACHOQUES
РАЗРЕЗ БАМПЕРА
РОЗРІЗ БАМПЕРУ

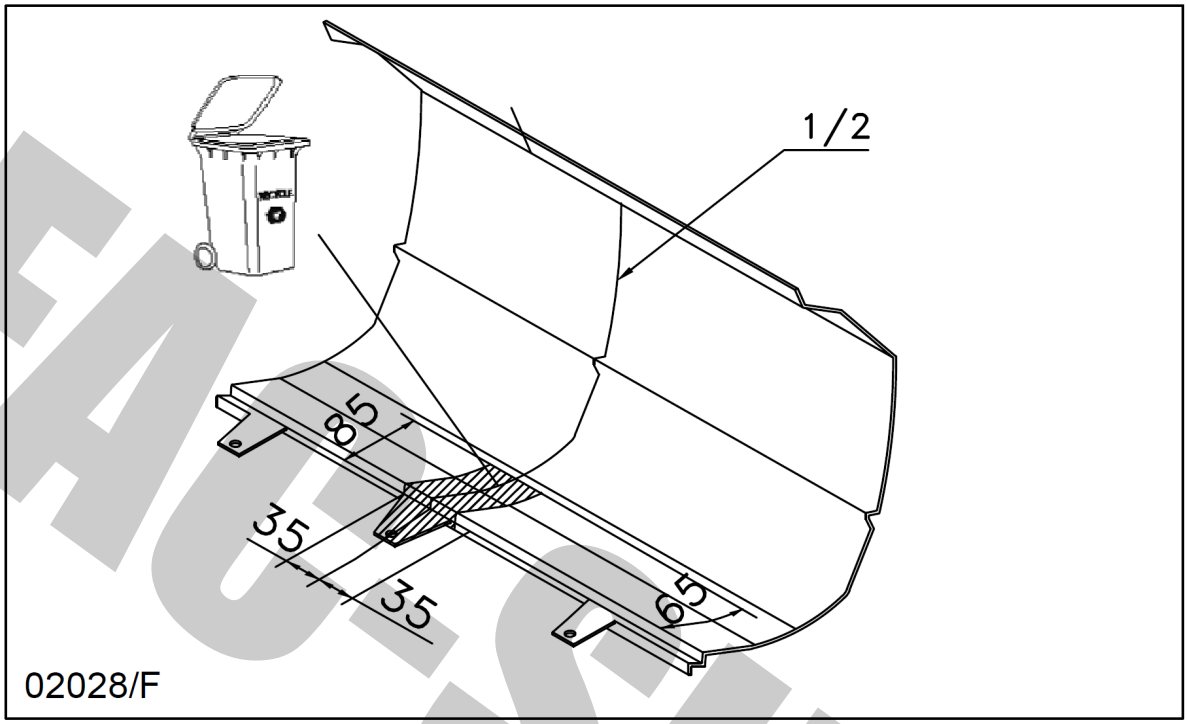

02028/F

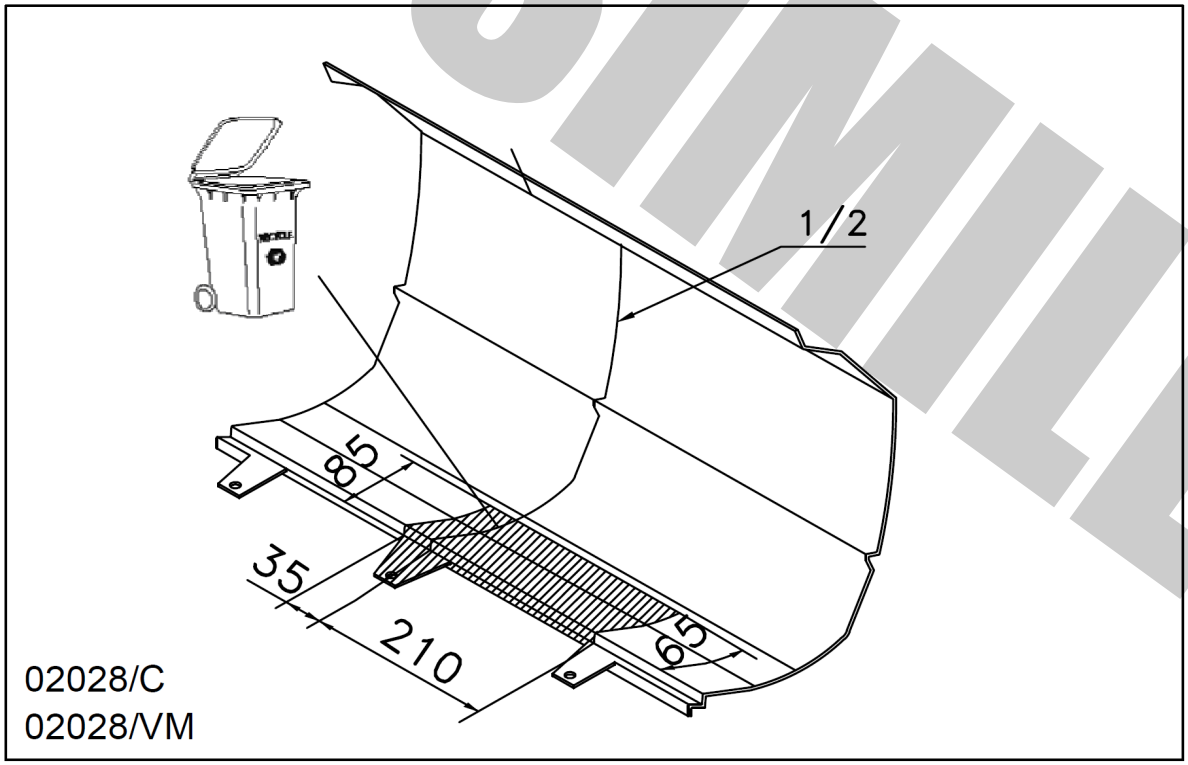

02028/C
02028/VM

FAC-SIMILE

MECCANISMO MOD. C 2007

UMBRA RIMORCHI
tel. +39 075 5280260
fax +39 075 5287033
www.umbrarimorchi.it
umbrarimorchi@umbrarimorchi.it

NL - Montage	**S** - Montering	**I** - Montaggio
GB - Mounting	**DK** - Tilkobling	
D - Montage	**FIN** - Asennus	
F - Montage	**E** - Montaje	

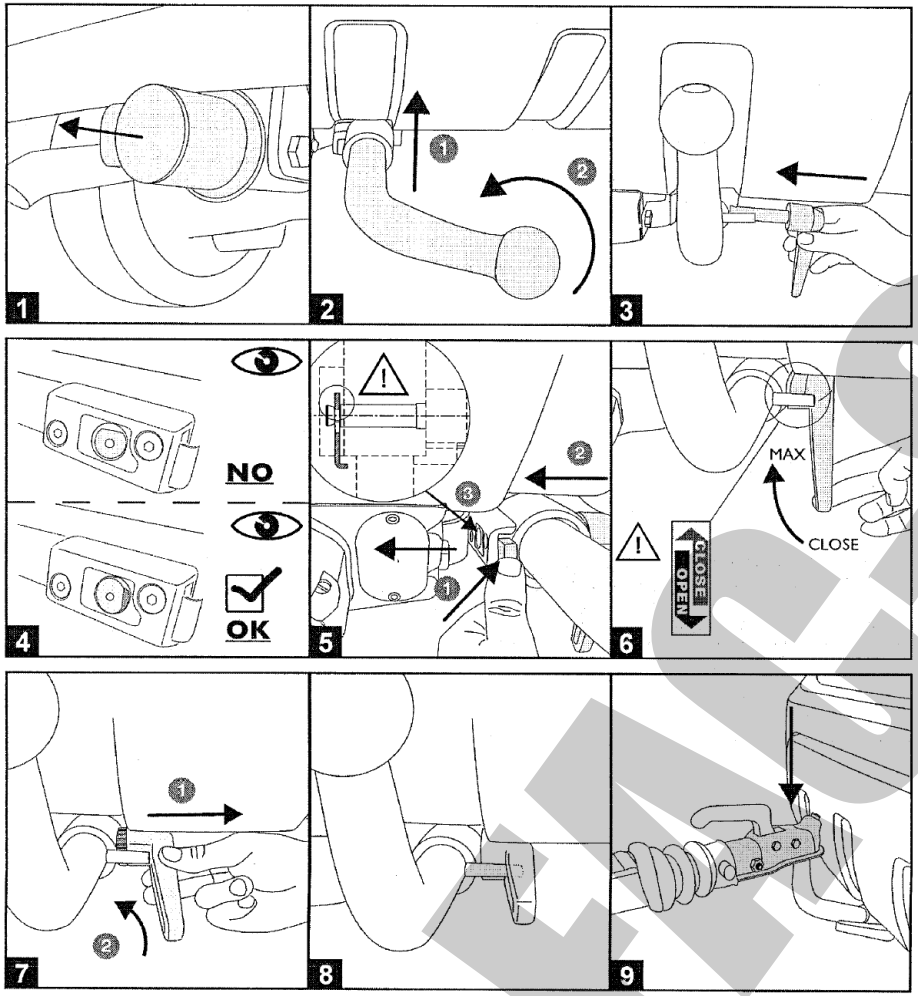

NL - Demontage	**S** - Demontering	**I** - Smontaggio
GB - Disounting	**DK** - Frakobling	
D - Demontage	**FIN** - Irrotta	
F - Démontage	**E** - Desmontaje	

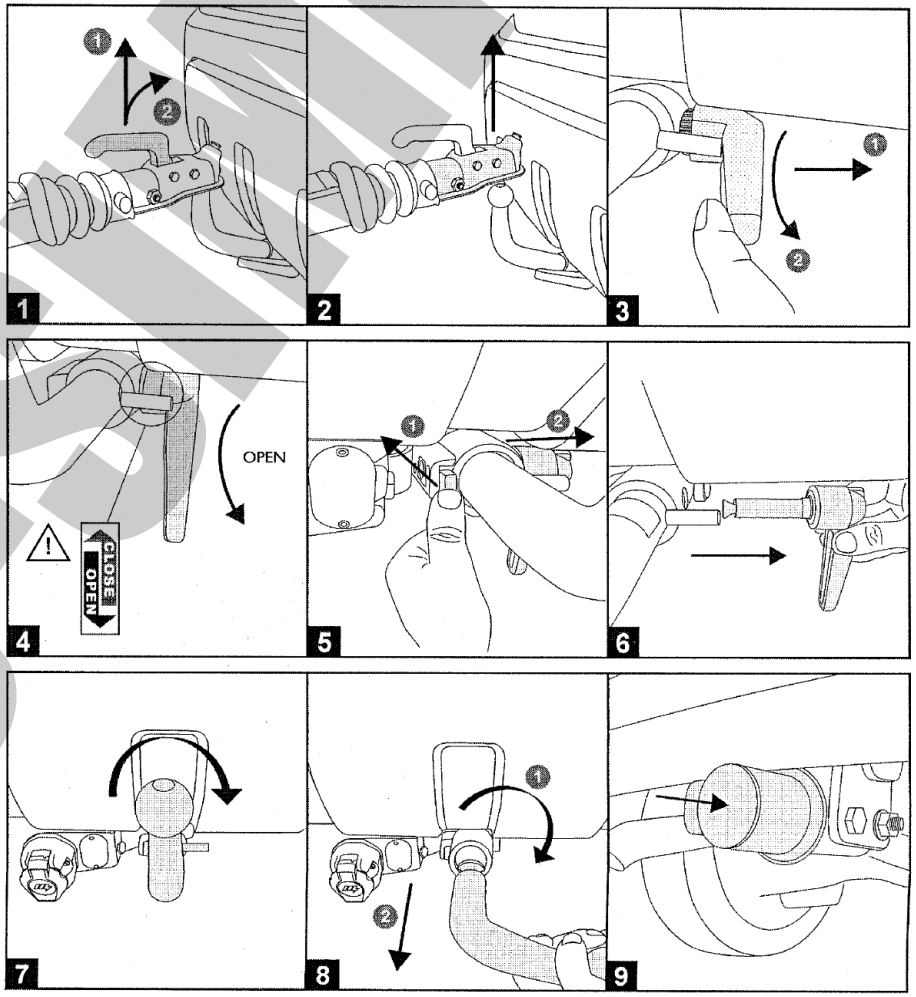

FACSIMILE

MECCANISMO MOD. C 2007

UMBRA RIMORCHI
tel. +39 075 5280260
fax +39 075 5287033
www.umbrarimorchi.it
umbrarimorchi@umbrarimorchi.it

NL - Montage	**S** - Montering	**I** - Montaggio
GB - Mounting	**DK** - Tilkobling	
D - Montage	**FIN** - Asennus	
F - Montage	**E** - Montaje	

NL - Demontage	**S** - Demontering	**I** - Smontaggio
GB - Disounting	**DK** - Frakobling	
D - Demontage	**FIN** - Irrotta	
F - Démontage	**E** - Desmontaje	

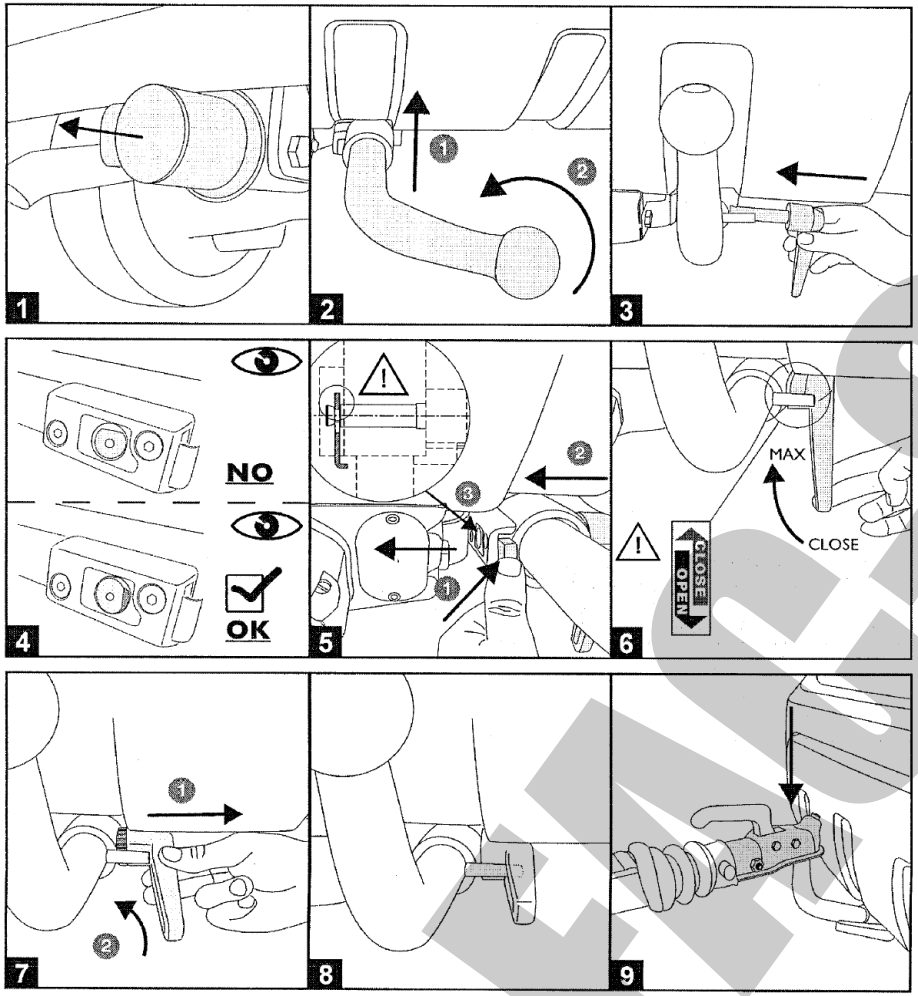

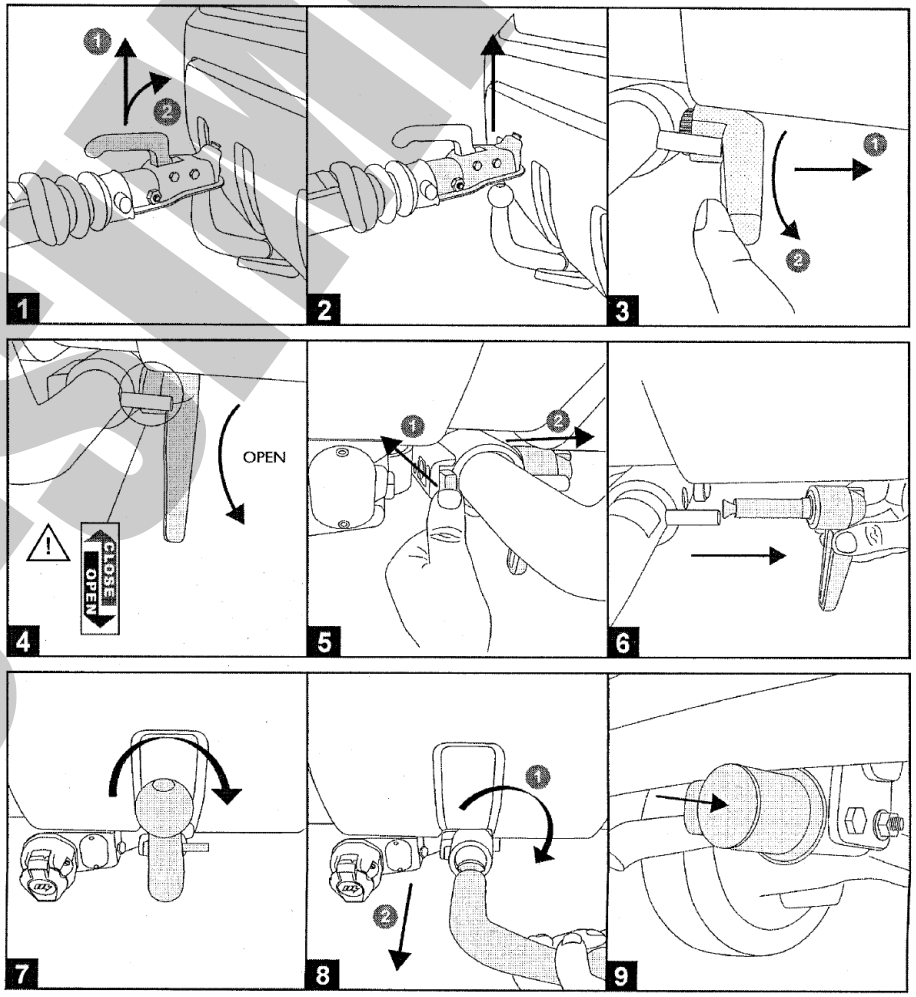

FACSIMILE