UMBRA RIMORCHI
Via C. Pizzoni 37/39, 06132 Perugia - Italy
Tel. +39 075 5280260
Fax +39 075 5287033
www.umbrarimorchi.it
umbrarimorchi@umbrarimorchi.it

UMBRA RIMORCHI
GANCI TRAINO E RIMORCHI
TOWBARS AND TRAILERS

Member of CISQ Federation
RINA
ISO 9001:2008
Sistema Qualità Certificato

ISTRUZIONI DI MONTAGGIO

FITTING INSTRUCTIONS
INSTRUCTIONS DE MONTAGE
MONTAGEANLEITUNG
INSTRUCCIONES DE MONTAJE
ИНСТРУКЦИЯ ПО УСТАНОВКЕ

FAC-SIMILE

DISPOSITIVO DI TRAINO TIPO TOWING DISPOSAL TYPE TYPE DU DISPOSITIF DE REMORQUAGE ANHÄNGERVORRICHTUNG TYP DISPOSITIVO DE CAREO TIPO ТЯГОВО-СЦЕПНОЕ УСТРОЙСТВО	**03026**
PER AUTOVEICOLI FOR CARS POUR VÉHICULES AUTOMOBILES FÜR KRAFTAHRZEUGE PARA AUTOVEHICULO ДЛЯ АВТОМОБИЛЕЙ	**LAND ROVER FREELANDER II** 2007 => (LF)
CLASSE E TIPO DI ATTACCO CLASS AND HITCH TYPE CLASSE ET TYPE DE CROCHET KLASSE UND BEFESTIGUNGSART CLASES DE ACOPLAMIENTO КЛАСС И ТИП СОЕДИНЕНИЯ	F
OMOLOGAZIONE HOMOLOGATION HOMOLOGATION ZULASSUNG APROBACION ОМОЛОГАЦИЯ	e3 00 – 7372 (DIR. 94/20/CE)
CARICO VERTICALE MAX S VALUE MASSE VERTICALE MAXIMUM ZUL. STUETZLAST CARGA MAX. VERTICAL МАКСИМАЛЬНАЯ ВЕРИКАЛЬНАЯ НАГРУЗКА	S = kg 150
VALORE D D VALUE VALEUR D D WERT VALOR D ЗНАЧЕНИЕ	$D = \frac{\text{Max} \downarrow \text{Kg} \times \text{Max} \downarrow \text{Kg}}{\text{Max} \downarrow \text{Kg} + \text{Max} \downarrow \text{Kg}} \times 0{,}00981 \leqslant 11{,}3\ \text{kN}$
COPPIA DI SERRAGGIO PER VITI (8.8): TORQUE SETTINGS FOR NUTS AND BOLTS (8.8): COUPLE DE SERRAGE POUR VIS (8.8): SCHRAUBENANZUGSMOMENT (8.8): MOM. DE PRESION PARA TORNILLOS Y TUERCAS (8.8): СПИСОК ДЕТАЛЕЙ (8.8):	M6 = 10 Nm M8 = 25 Nm M10 = 55 Nm M12 = 85 Nm M14 = 135 Nm M16 = 200 Nm

NOTES D'INFORMATION

- Avant l'installation il faut s'assurer que le crochet d'attelage soit celui qui est prévu pour le véhicule sur lequel il doit être installé; vérifiez que le type d'attelage et l'extension ou le type de véhicule, indiqués dans la carte grise, soit existant dans le document du crochet d'attelage. Dans le cas contraire consultez le bureau documents pour des éclaircissements ou pour demander des documents mis à jour.
- Le crochet d'attelage est un élément de sécurité et doit pourtant être installé seulement par le personnel qualifié.
- Les éléments endommagés ou usés doivent être remplacés seulement par le personnel qualifié.
- Il est interdit d'effectuer toutes modifications significatives ou réparations à la structure de l'attelage.

UTILISATION ET ENTRETIEN

- La boule de l'attelage doit être propre et lubrifiée. Pour plus de sûreté, contrôler périodiquement le diamètre de la boule: si ce dernier est de 49 mm en plusieurs points, le crochet d'attelage ne pourra plus être utilisé et la boule doit pourtant être remplacée.
- Après 1000 km la boulonnerie de l'attelage doit être vérifiée selon le tableau.

FAC-SIMILE

INSTRUCTIONS DE MONTAGE

03026

Éliminez le mastic des points de contact entre le châssis et le crochet d'attelage au dessous du véhicule. Vernissez les surfaces sans mastic avec de la peinture antirouille.

1. Démontez le pare-chocs postérieur;
2. Démontez le support pare-chocs en plastique droit et gauche;

   SEULEMENT POUR ATTELAGE 03026/VM – Faites une découpe du pare-chocs gauche selon le *schéma 01* de la ci-joint *DÉCOUPE PARE-CHOCS*;
3. D'après la typologie d'attelage que on est en train d'installer, faites une découpe dans la partie centrale et inférieure du pare-chocs, selon le *schéma 02* ou selon le *schéma 03* de la ci-joint *DÉCOUPE PARE-CHOCS*;
4. Positionnez le tirant «*B*» dans la surface inférieure du longeron gauche du véhicule, en se référant aux trous «*1*» et «*5*»; insérez le vis et fixez;
5. Positionnez le renfort «*C*» aligné aux trous «*2*» et «6» des surfaces intérieures de la plaque de l'anneau d'attelage, qui se trouve alignée aux longeron droit du véhicule; insérez les vis en position «*6*» et fixez;
6. Interposez la traverse de remorquage «*A*» aux longerons des véhicule en se référant aux trous «*2*», «*3*» et «*4*»; insérez les vis et fixez;
7. Serrez les boulons selon le tableau ci-dessous;
8. Effectuez le branchement électrique suivant les instructions indiquées dans la brochure «*utilisation et entretien*» de la voiture et les positions illustrées par le schéma joint;
9. Remontez le supports en plastique droit et gauche et le pare-chocs postérieur.

SEULEMENT DANS L'ATTELAGE 03026/VM IL Y A
PORTE-PRISE COULISSANTE

FAC-SIMILE

03026

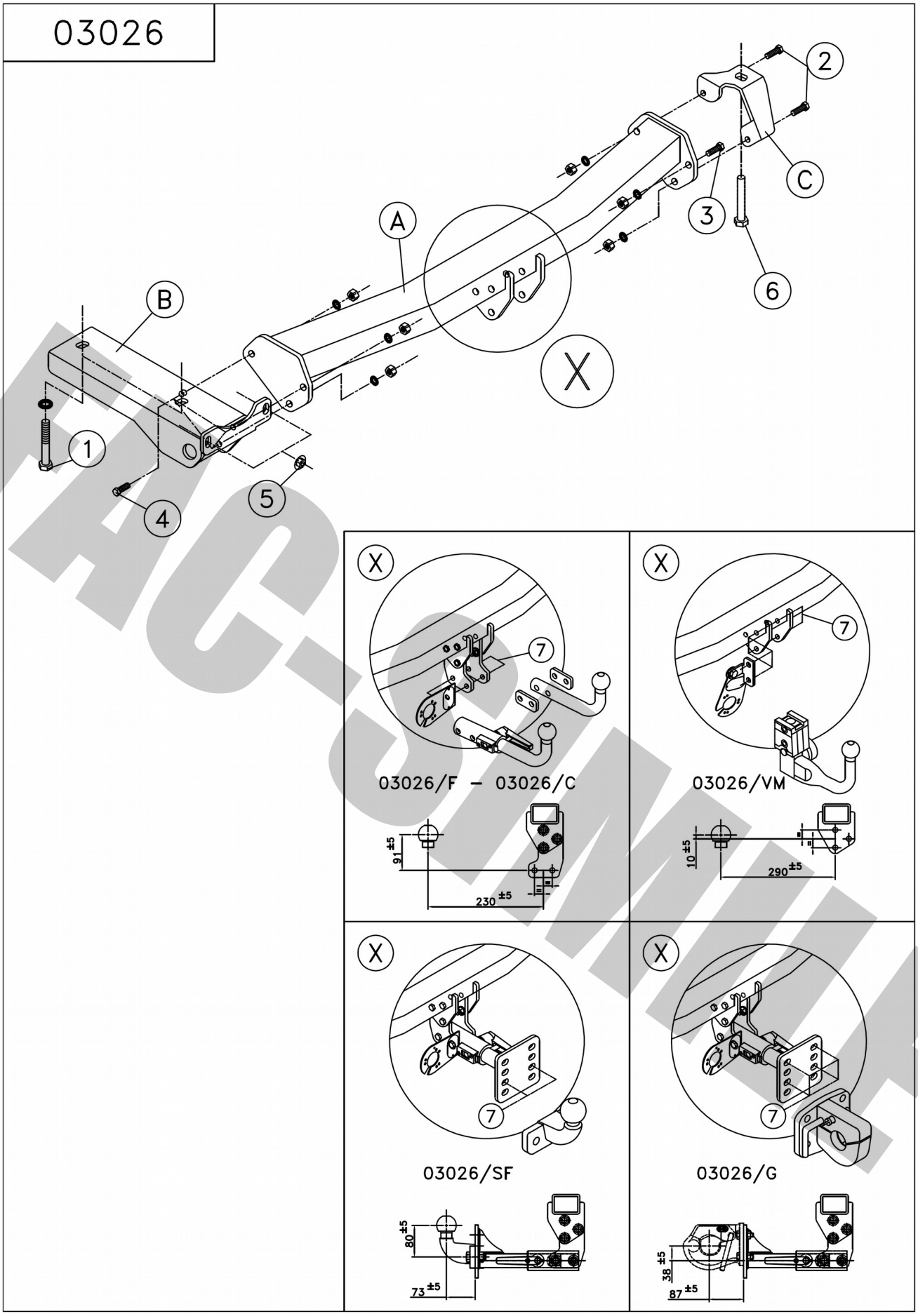

FAC-SIMILE

1	2x	M14x90	14x28x2,5	
2	2x	M10x35	10x22x1,5	M10
3	1x	M10x35	10x22x1,5	M10
4	3x	M10x35	10x22x1,5	M10
5	2x	M8 (ORIGINAL)		
6	1x	M14 (ORIGINAL)		

7

03026/F

1	2x	M12x85 (8.8)
2	2x	M12 (8.8)
3	2x	SPESSORI SPACERS

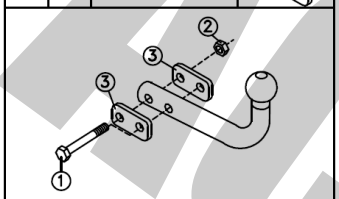

U.R. SF12/D
e3 00-7672
E57 55R-01 0003

(F22A)

03026/C

1	2x	M12x22 (8.8)
2	2x	12.2x27x2.5
3	1x	M12x85 (8.8)
4	1x	M12 (8.8)

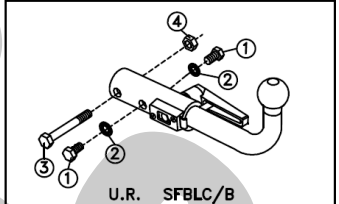

U.R. SFBLC/B
e3 00-7137

(22 AY)

03026/VM

1	2x	M12x30 (8.8)
2	2x	M12x25 (8.8)
3	4x	12.2x27x2.5

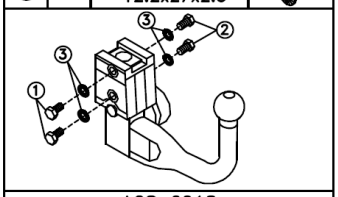

ACS 6018
e4 00-3950
E4 55R-01 0361

TERWA 30732
e4 00-3919
E4 55R-01 0276

03026/SF

1	2x	M14x40 (8.8)
2	2x	14x28x2,5
3	2x	M14 (8.8)

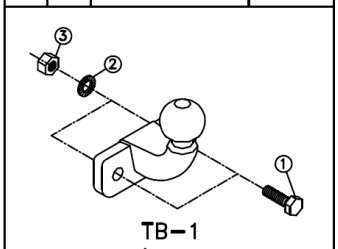

TB-1
e6 94/20 010100
E6 55R-01 0930 ext00

03026/G

1	4x	M10x35 (8.8)
2	4x	10x22x1,5
3	4x	M10 (8.8)

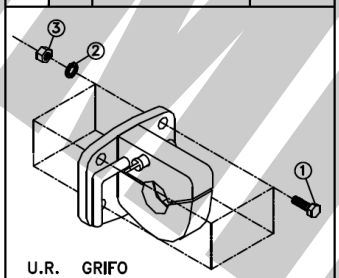

U.R. GRIFO
DGM*7*0001 G2

FACSIMILE

01

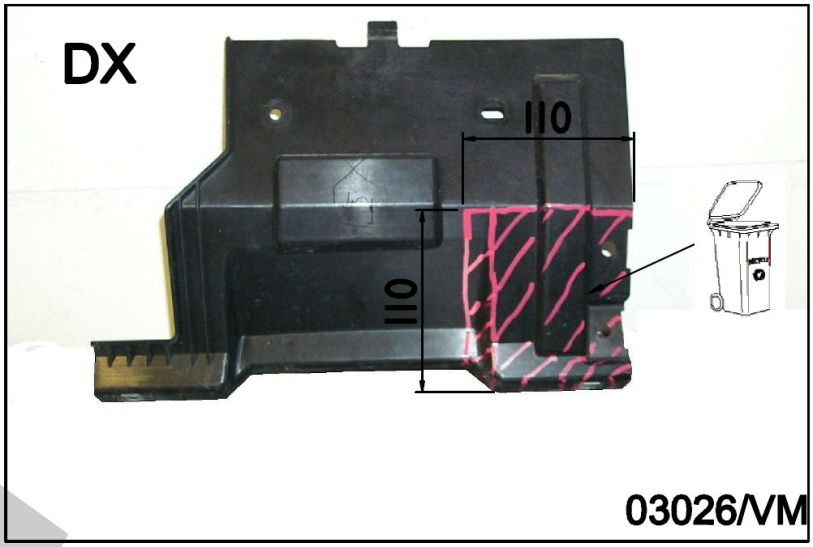

TAGLIO PARAURTI
BUMPER'S CUT
DÉCOUPE PARE-CHOCS
AUSSCHNITT STOßSTANGE
РАЗРЕЗ БАМПЕРА
РОЗРІЗ БАМПЕРУ

02

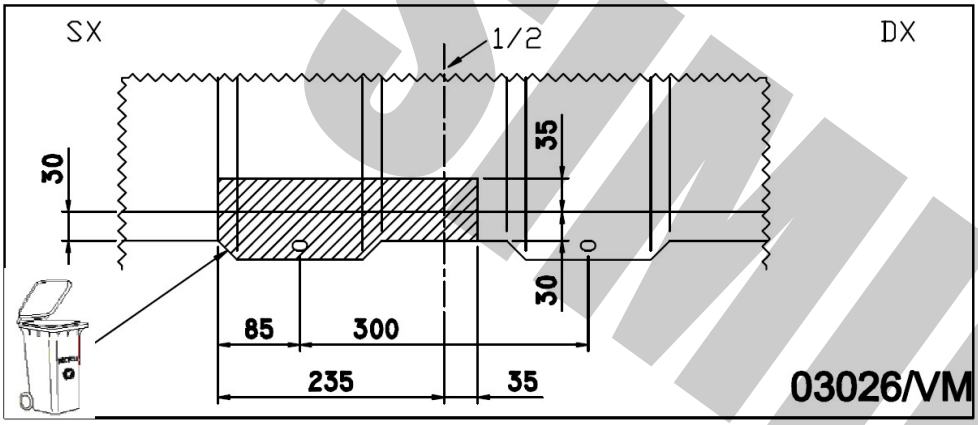

03

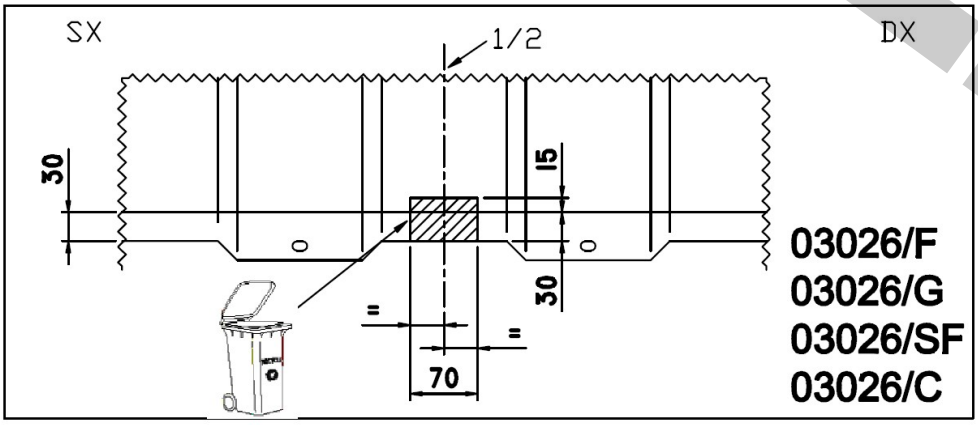

FACSIMILE

C

I MONTAGGIO
GB MOUNTING
F MONTAGE
D MONTAGE
RU МОНТАЖ
UA МОНТАЖ

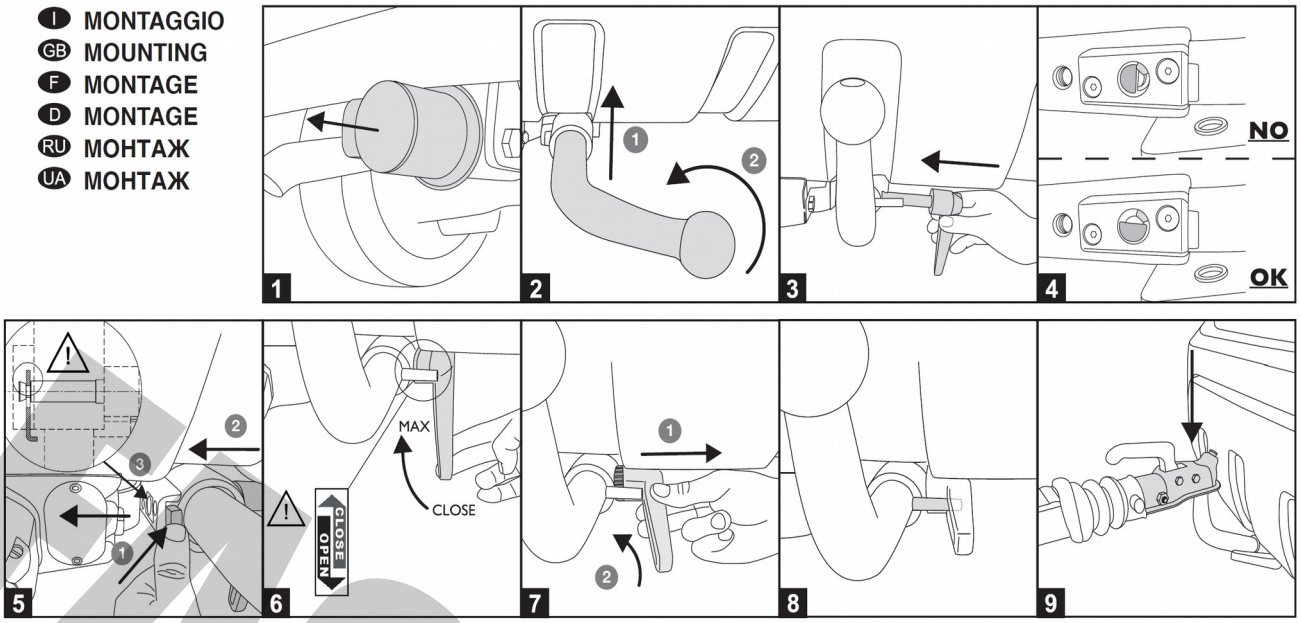

I SMONTAGGIO
GB DISMOUNTING
F DÉMONTAGE
D DEMONTAGE
RU ДЕМОНТАЖ
UA ДЕМОНТАЖ

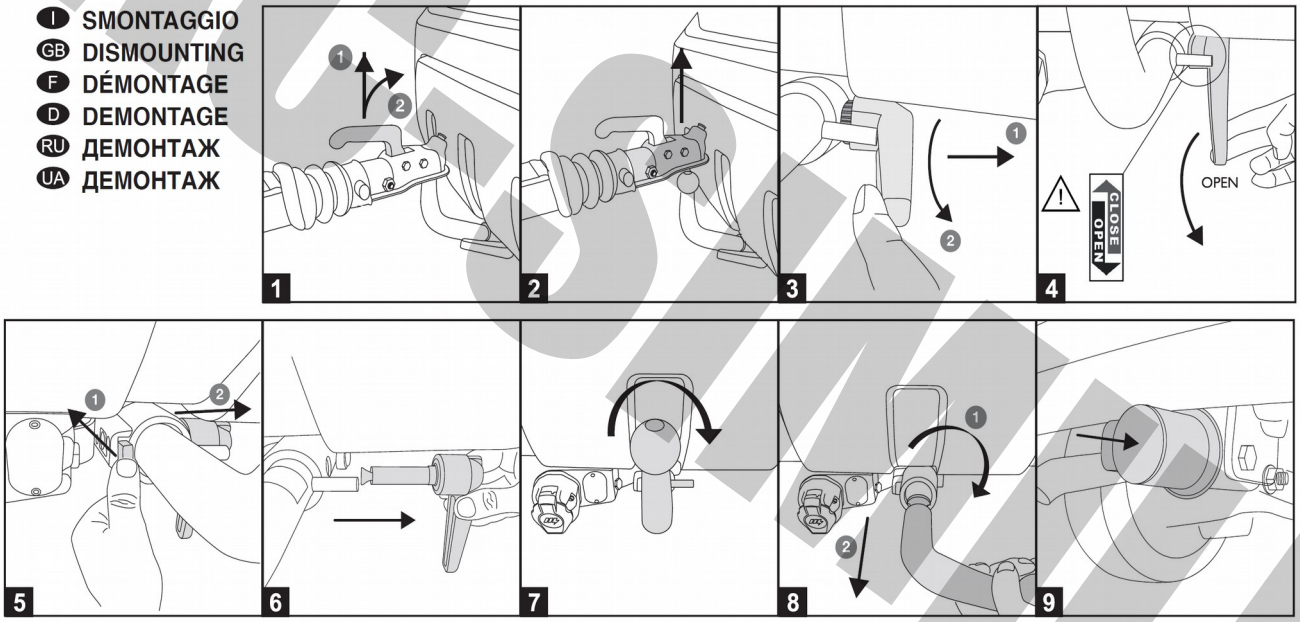

I OPTIONAL
GB OPTIONAL
F VENDU SÉPARÉMENT
D SEPARAT ERHÄLTLICH
RU ЗАКАЗЫВАТЬ ОТДЕЛЬНО
UA ЗАМОВЛЯТИ ОКРЕМО

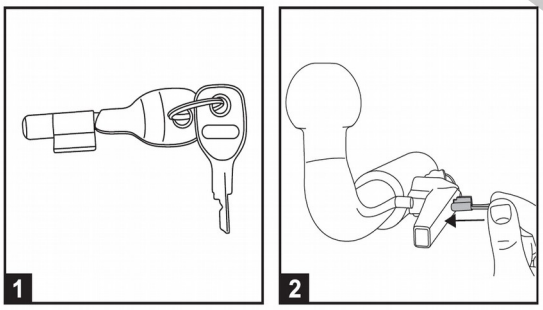

FACSIMILE

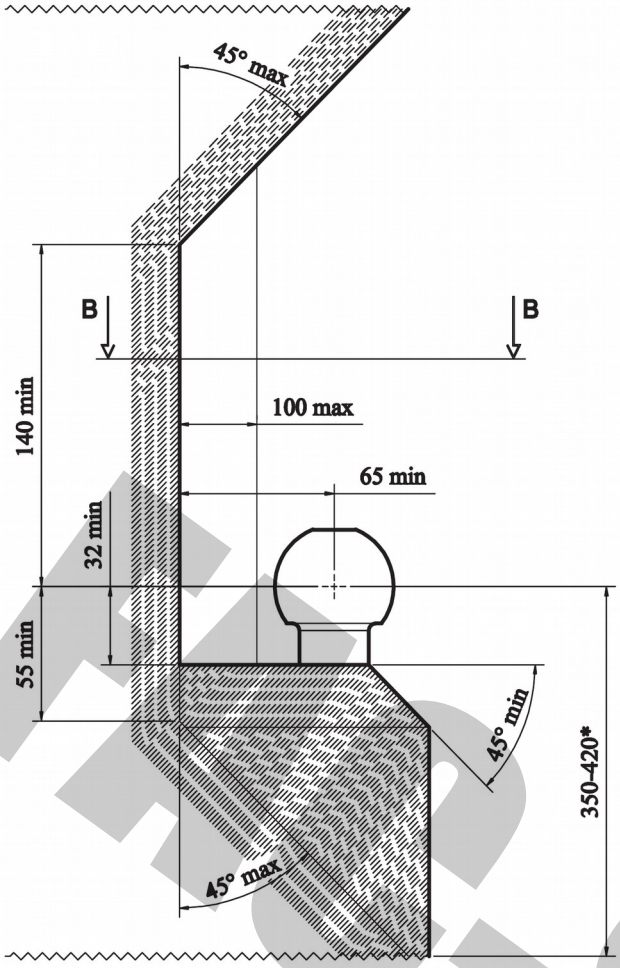

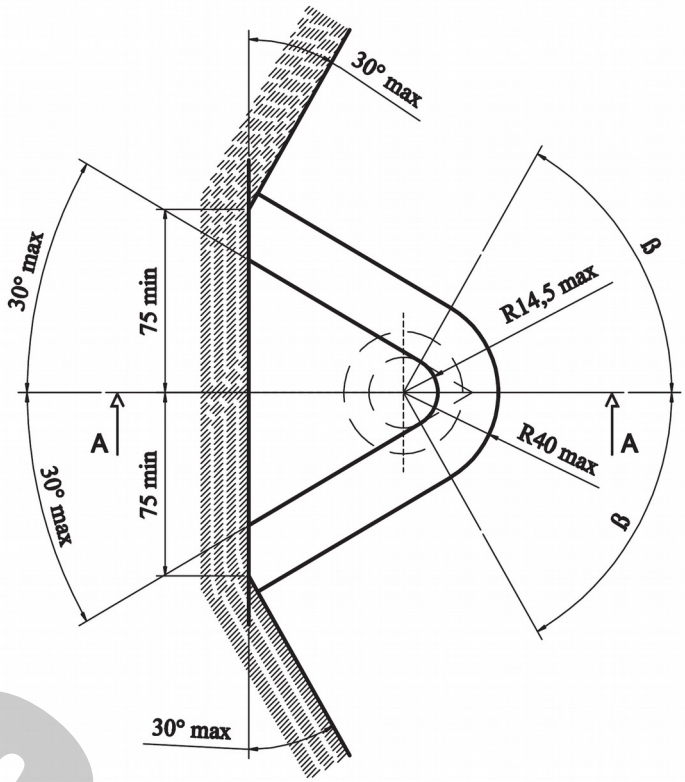

I	D
Deve essere garantito lo spazio libero secondo l'allegato VII, figura 30 della direttiva 94/20/CE. *per il peso complessivo ammesso del veicolo	Der Freiraum nach Anhang VII, Abbildung 30 der Richtlinie 94/20/EG ist zu gewährleisten. * bei zulässigem Gesamtgewicht des Fahrzeuges
GB	**RU**
The clearance specified in appendix VII, diagram 30 of guideline 94/20/EC must be guaranteed. *at gross vehicle weight rating	Должно быть гарантировано свободное пространство в соответствии с Приложением VII, рисунок 30 Директива 94/20/EC для массы транспортного средства
F	**UA**
L'espace libre doit être garanti conformément à l'annexe VII, illustration 30 de la directive 94/20/CE. *pour poids total en charge autorisé du véhicule	Повинен бути гарантоване вільний простір відповідно до Додатку VII, малюнок 30 Директива 94/20/EC для маси транспортного засобу

HD-SIMIT