UMBRA RIMORCHI S. SISTO - PG	DISPOSITIVO DI TRAINO TIPO 13104 PER AUTOVEICOLI FIAT FIORINO "93" PER LE SINGOLE VERSIONI E RELATIVI PESI E LARGHEZZE RIMORCHIABILI VEDERE LA TABELLA ALLEGATA	ANNO 1994
marchio di convalida	MINISTERO DEI TRASPORTI C. S. R. P. A. D. DI ROMA APPROVAZIONE AI SENSI DELLA CIRC. MIN. 20/76 DEL 21-06-76 VERBALE N° 347/94/RM DEL 10 GIU. 1994	CARATTERI E GRANDEZZE AL VERO ESTREMI D'IDENTIFICAZIONE RIPORTATI SU APPOSITA TARGHETTA

FAC SIMILE TARGHETTA DI IDENTIFICAZIONE

UMBRA GANCI

STRUTTURA DI TRAINO TIPO	13104
PER AUTOVEICOLO TIPO	FIAT FIORINO 93
CARICO STATICO SULLA SFERA kg	
APPR. VERB. N° C.S.R.P.A.D.-RM	347/94RM
COSTRUTTORE UMBRA RIMORCHI S. SISTO - PG	

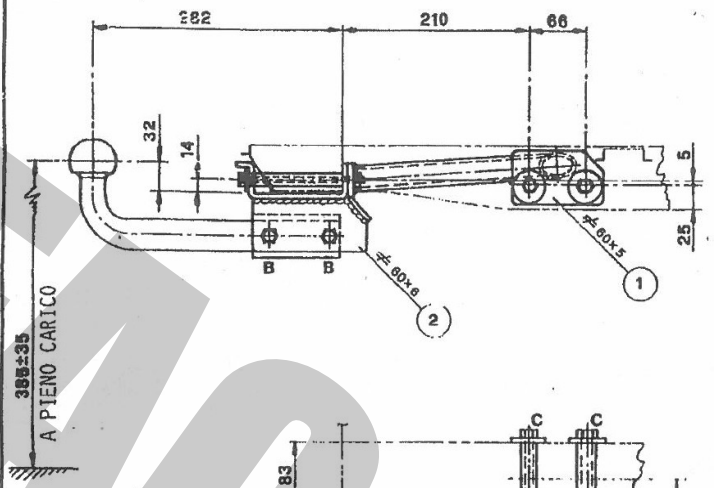

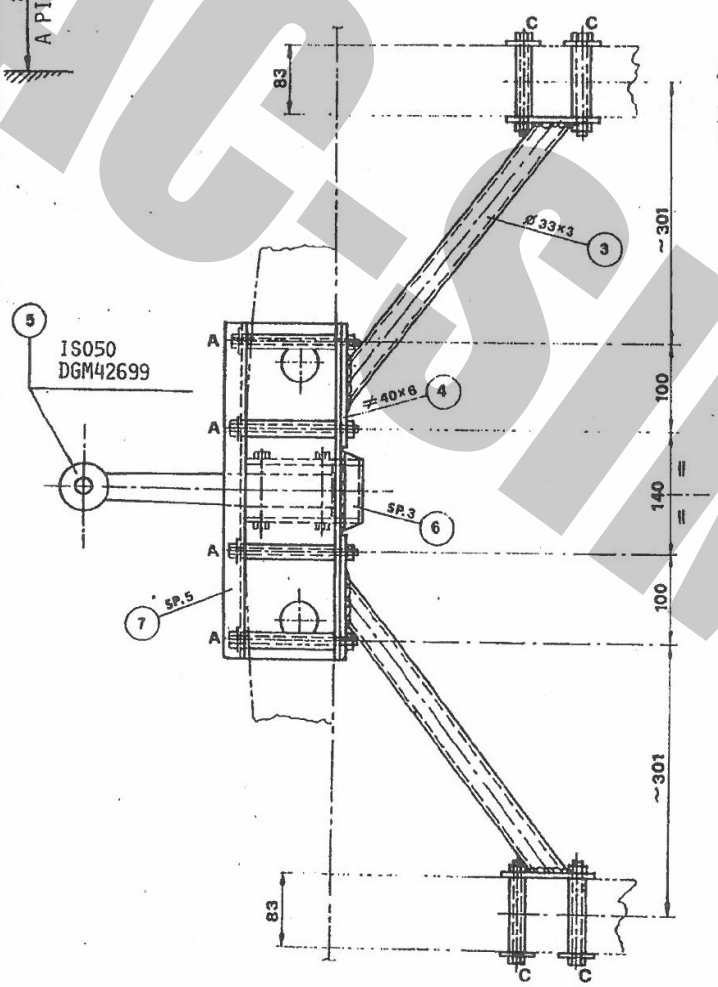

A/NR.4/VITI M10x135-DADO-CONTACT-ROND.Ø22-DIST.Ø17x102
B/NR.4/VITI M10x20-CONTACT
C/NR.4/VITI M10x105-DADO-CONTACT-ROND.Ø40-DIST.Ø17x81

MINISTERO DEI TRASPORTI - DIREZIONE CENTRO SUPERIORE RICERCHE E PROVE AUTOV. E

MARCA DA BOLLO LIRE 15000

IL DIRETTORE
Dott. Ing. Claudio Schinaia

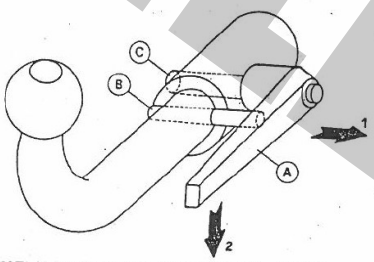

DISPOSITIVO DI TRAINO AD ESTRAZIONE RAPIDA DELLA SFERA -MOD.C-

1) ALZARE LA LEVA -A- E RUOTARLA IN MODO DA SCAVALCARE IL PERNO -B- 2) LASCIARE LA LEVA E RUOTARLA IN MODO DA SBLOCCARE IL PERNO ECCENTRICO -C- 3) TIRARE LA LEVA E SFILARE IL PERNO DI FISSAGGIO' -C-

IL PRESENTE DOCUMENTO HA VALIDITÀ UNICAMENTE SE CONVALIDATO CON MARCHIO -UMBRA GANCI - STAMPATO A SECCO

FAC-SIMILE

CONFORME ALLA TAB. CUNAUNI9126 e 136/40

UMBRO LR

S. SISTO - PG

marchio di convalida

DISPOSITIVO DI TRAINO TIPO 13104
PER AUTOVEICOLI
FIAT FIORINO "93"

PER LE SINGOLE VERSIONI E RELATIVI PESI E LARGHEZZE RIMORCHIABILI VEDERE LA TABELLA ALLEGATA

ANNO 1994

MINISTERO DEI TRASPORTI C. S. R. P. A. D. DI ROMA
APPROVAZIONE AI SENSI DELLA CIRC. MIN. 20/76 DEL 21-06-76

VERBALE N° 347/94/RM DEL 10 GIU. 1994

ESTREMI D'IDENTIFICAZIONE RIPORTATI SU APPOSITA TARGHETTA

TABELLA MASSE RIMORCHIABILI

OM	VERSIONI E MODELLI	MASSA RIMORCHIABILE KG	LARGHEZZA MAX RIMORCHLLE MT	CARICO STATICO SU SFERA KG
53613 E 53613B	146RA53D	1100	2.35	77
EST 01	146RA52F	1000	"	70
" 02 E 02B	146RB53E	1100	"	77
" 03 E 03B-C-D	146RC53D	"	"	"
" 04 E 04B	146RC53E	"	"	"
" 05 E 05B	146RC52F	1000	"	70
" 06 E 06B-C-D	146RD53D	1100	"	77
" 07 E 07B	146RD53E	"	"	"
" 08 E 08B	146RD52F	1000	"	70
" 09 E 09B-C-D	146RB53D	1100	"	77
" 10 E 10B	146RB52F	1000	"	70

Prot. 3368 del 30 MAG. 1994
operazione 26RM074843
agli autoveicoli sopra indicati
può essere applicata la struttura
di traino approvata con verbale
347/94/RM del 10 GIU. 1994
C. S. R. P. A. D. di ROMA
IL DIRETTORE

MINISTERO DEI TRASPORTI ... DIREZIONE ...

UMBRO LR

S. SISTO - PG

marchio di convalida

DISPOSITIVO DI TRAINO TIPO 13104
PER AUTOVEICOLI
FIAT FIORINO "93"

PER LE SINGOLE VERSIONI E RELATIVI PESI E LARGHEZZE RIMORCHIABILI VEDERE LA TABELLA ALLEGATA

ANNO 1994

MINISTERO DEI TRASPORTI C. S. R. P. A. D. DI ROMA
APPROVAZIONE AI SENSI DELLA CIRC. MIN. 20/76 DEL 21-06-76

VERBALE N° 347/94/RM DEL 10.06.94

ESTREMI D'IDENTIFICAZIONE RIPORTATI SU APPOSITA TARGHETTA

1° AGGIORNAMENTO PER INTRODUZIONE NUOVE VERSIONI

TABELLA MASSE RIMORCHIABILI

OM	VERSIONI E MODELLI	MASSA RIMORCHIABILE KG	LARGHEZZA MAX RIMORCHLLE MT	CARICO STATICO SU SFERA KG
53613				
EST 03E -G	146RC53D	1100	2.35	77
" 06E -G-H-L	146RD53D	"	"	"
" 09E -G-H-L	146RB53D	"	"	"
" 11 -B	146RE53E	"	"	"
" 12 -B-C-D-E-G	146RE53D	"	"	"
" 13 -B	146RE52F	1000	"	70

Prot. 2583 del 2 MAG 1995
operazione 25RM/082013
agli autoveicoli sopra indicati

FAC-SIMILE

UMBRA RIMORCHI
S. SISTO - PG
marchio di convalida

DISPOSITIVO DI TRAINO TIPO 13104
PER AUTOVEICOLI FIAT FIORINO 93

ANNO 1993

PER LE SINGOLE VERSIONI E RELATIVI PESI E LARGHEZZE RIMORCHIABILI VEDERE LA TABELLA ALLEGATA

MINISTERO DEI TRASPORTI C. S. R. P. A. D. DI ROMA
APPROVAZIONE AI SENSI DELLA CIRC. MIN. 20/76 DEL 21·06·76

VERBALE N° 347/94/RM DEL 10/06/94

ESTREMI D'IDENTIFICAZIONE RIPORTATI SU APPOSITA TARGHETTA

2° AGGIORNAMENTO PER INTRODUZIONE NUOVE VERSIONI

TABELLA MASSE RIMORCHIABILI

OM	VERSIONI E MODELLI	MASSA RIMORCHIABILE KG	LARGHEZZA MAX RIMORCH.LE -MT	CARICO STATICO SU SFERA KG
53613 EST 06 H-L-M-N-P-Q	146 RD53D	1100	2.35	77
53613 EST 08 C-D	146 RD52F	1000	2.35	70
53613 EST 11 C-D	146 RE53E	1100	2.35	77
53613 EST 12 H-L	146 RE53D	1100	2.35	77
53613 EST 14 -B	146 RF53E	1100	2.35	77
53613 EST 15-B-C-D-E-G	146 RF53D	1100	2.35	77
53613 EST 16-B	146 RF52F	1000	2.35	70
53613 EST 17-B	146 RH53D	1100	2.35	77
53613 EST 18	146 RH53E	1100	2.35	77
53613 EST 19	146 RH52F	1000	2.35	70

Prot. 2999 del 21 MAG 1998
operazione 25RM 093114
agli autoveicoli sopra indicati può essere applicata la struttura di traino approvata con verbale n 347/94/RM del 10-06-94
C. S. R. P. A. D. di ROMA
IL DIRETTORE

UMBRA RIMORCHI
S.SISTO-PERUGIA
marchio di convalida

DISPOSITIVO DI TRAINO TIPO 13104
PER AUTOVEICOLI FIAT FIORINO 93

ANNO 1993

PER LE SINGOLE VERSIONI E RELATIVI PESI E LARGHEZZE RIMORCHIABILI VEDERE LA TABELLA ALLEGATA

MINISTERO DEI TRASPORTI C. S. R. P. A. D. DI ROMA
APPROVAZIONE AI SENSI DELLA CIRC. MIN. 20/76 DEL 21·06·76

VERBALE N° 347/94/RM DEL 10/06/94

ESTREMI D'IDENTIFICAZIONE RIPORTATI SU APPOSITA TARGHETTA

3° AGGIORNAMENTO PER INTRODUZIONE NUOVE VERSIONI

TABELLA MASSE RIMORCHIABILI

OM	VERSIONI E MODELLI	MASSA RIMORCHIABILE KG	LARGHEZZA MAX RIMORCH.LE -MT	CARICO STATICO SU SFERA KG
OE 00168	146 RE53E 00	1100	2.35	77
OE 00168 EST 01	146 RF53E 01	1100	2.35	77
OE 00168 EST 01B	146 RF53E 01B	1100	2.35	77
OE 00168 EST 02	146 RH53E 02	1100	2.35	77
OE 00168 EST 02	146 RH53E 02B	1100	2.35	77
OE 00168 B	146 RE53E 00B	1100	2.35	77

FAC-SIMILE

COD.: 13104

TIMBRO A SECCO

COSTRUITO DA: UMBRA RIMORCHI -S.SISTO (PG) TEL. 075/5280260-5280453

CERTIFICATO DI ORIGINE DI UN DISPOSITIVO DI TRAINO

"UMBRA GANCI"

Si certifica che il dispositivo di traino, illustrato sul retro, è identificabile con apposita targhetta posta vicino al gancio a sfera, riportante il marchio di fabbrica, il N° di approvazione M.C.T.C. ed il modello della vettura, è stato costruito dalla Società Umbra Rimorchi che si assume la responsabilità delle saldature e delle lavorazioni fattevi. Tale dispositivo è conforme alle Circolari Ministeriali N° 2195/2203-6 del 5/7/1967 e successive, nonchè alle tabelle CUNA NC 438-09 del 23/9/68; NC 138610 dell'Ottobre 1968 - NC 165-30 e successive.
Per i dispositivi approvati dopo il 31.10.1978 gli stessi rispondono alla circolare 20 del 21/06/76 e successive e tabelle CUNA NC 138-30-40, NC 438-40 e successive.

"Il presente certificato, che viene ritirato in SEDE DI COLLAUDO, ha validità unicamente se convalidato con marchio UMBRA GANCI stampigliato a secco".

ISTRUZIONI DI MONTAGGIO: "FIAT 146 FIORINO"

-PRESENTARE LA TRAVERSA CENTRALE IN LAMIERA PIEGATA AD "U", SOTTO ALLA TRAVERSA POSTERIORE DEL VEICOLO TENENDOLA PRESSATA CON OPPORTUNO SOSTEGNO, PRATICARE N° 4 FORI PASSANTI Ø 10,5, PREVIO CONTROLLO DELLA POSIZIONE DELLA MEDESIMA ESATTAMENTE IN MEZZERIA CON L'ASSE VETTURA (SERVIRSI COME GUIDA DEI FORI DELLA TRAVERSA DEL GANCIO).
-ALLARGARE A Ø 17,5 I 4 FORI SOLO DALLA PARTE POSTERIORE DELLA TRAVERSA VETTURA PER ALLOGGIAMENTO DISTANZIALI E SERRARE A PACCHETTO CON 2 VITI CENTRALI ØM10.
-SERRARE I DUE TIRANTI LATERALI CON 2 BULLONI M10 POSIZIONANDO GLI STESSI SUI FIANCHI INTERNI DELLE LONGHERINE, CONTRASSEGNARE, BULINARE E PRATICARE N° 4 FORI Ø 10,5 PASSANTI.
-ALLENTARE I TIRANTI RUOTANDOLI PROVVISORIAMENTE, ALLARGARE A Ø 17,5 SOLO LE PARTI INTERNE, ALLOGGIARE I DISTANZIALI TENENDOLI CON LE VITI INSERITE DALL'ESTERNO, RIPOSIZIONARE I TIRANTI E SERRARE A PACCHETTO.
-EFFETTUARE A FONDO TUTTI I SERRAGGI PREVIO CONTROLLO CENTRO-SFERA ESATTAMENTE IN ASSE MEZZERIA VETTURA.
-EFFETTUARE I COLLEGAMENTI ELETTRICI AL GIUNTO 7 POLI IN DOTAZIONE SECONDO LE NORME VIGENTI.

NEL PARAURTI DELLA VERSIONE CASSONE (PICK-UP) PRATICARE NEL LABBRO INFERIORE UNA FINESTRA DI LUNGHEZZA 80 MM E DI ALTEZZA 25 MM IN CORRISPONDENZA DEL MECCANISMO PORTA SFERA PER CONSENTIRE L'APERTURA DELLA SPONDA.

DICHIARAZIONE DI RESPONSABILITA' PER IL MONTAGGIO:
Si dichiara che il presente dispositivo di traino tipo .....
è stato montato a regola d'arte, rispettando le prescrizioni fornite dalla casa costruttrice, sul[illegible] mod. .....
.....

IN FEDE

(Timbro e firma)

FAC-SIMILE

MECCANISMO MOD. C 2007

UMBRA RIMORCHI
tel. +39 075 5280260
fax +39 075 5287033
www.umbrarimorchi.it
umbrarimorchi@umbrarimorchi.it

NL - Montage	**S** - Montering	**I** - Montaggio
GB - Mounting	**DK** - Tilkobling	
D - Montage	**FIN** - Asennus	
F - Montage	**E** - Montaje	

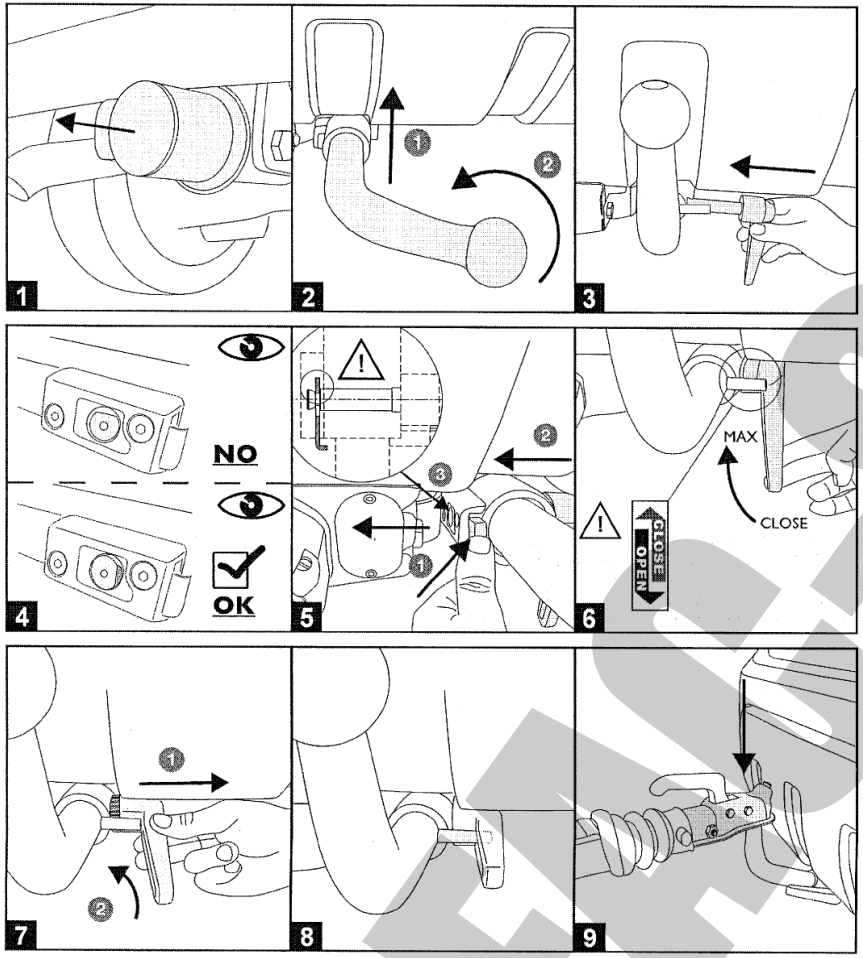

NL - Demontage	**S** - Demontering	**I** - Smontaggio
GB - Disounting	**DK** - Frakobling	
D - Demontage	**FIN** - Irrotta	
F - Démontage	**E** - Desmontaje	

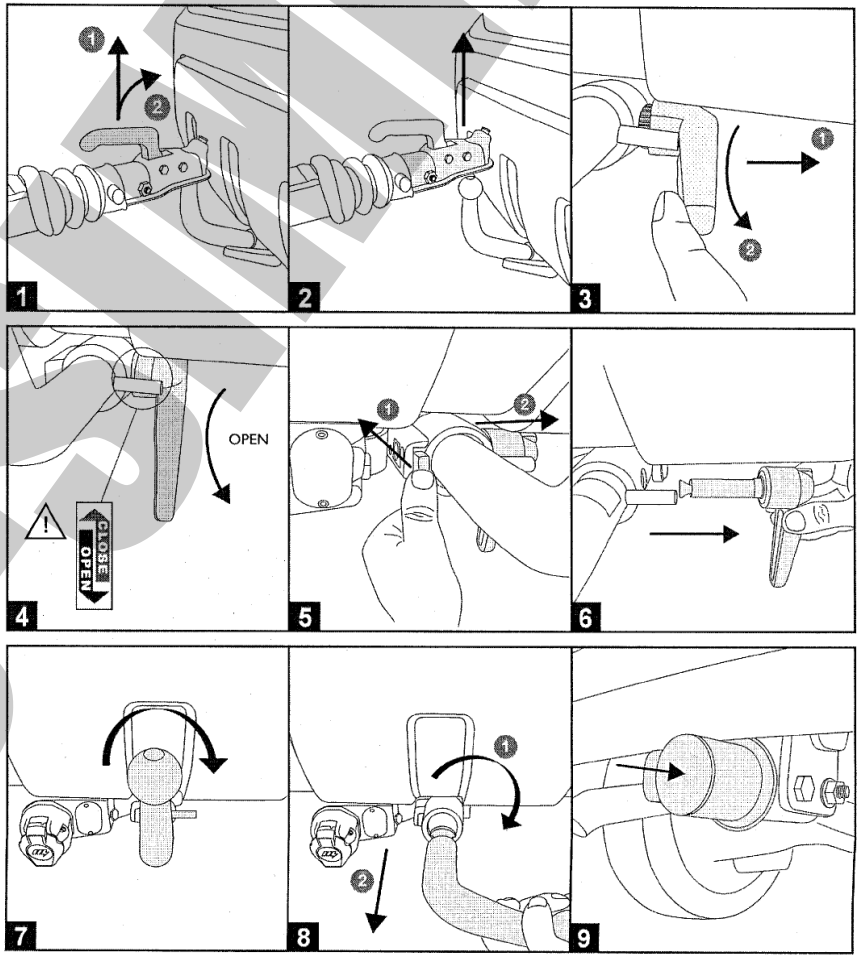

FACSIMILE

INSTRUCTIONS DE MONTAGE

13104

1. Positionnez la traverse de remorquage en tôle pliée en forme de "U", sous le châssis arrière du véhicule, en faisant attention à bien faire coïncider la ligne médiane du véhicule avec la ligne médiane de la traverse de remorquage, percez 4 trous passants de Ø10,5mm (point A).
2. Élargissez à Ø17,5mm, uniquement les trous de la partie postérieure du véhicule pour permettre l'insertion des entretoises, insérez les vis.
3. Sous le véhicule, positionnez les bras en correspondance des vis "A" puis percez 4 trous de Ø10,5mm passants à travers les longerons (point C).
4. Retirez les bras puis élargissez à Ø17,5mm les trous à peine percés, uniquement sur la partie interne des longerons, insérez les entretoises.
5. Positionnez les bras; insérez les vis puis fixez.
6. Bien serrez la boulonnerie au couple de serrage préconisé (voir tableau).
7. Effectuez le branchement du faisceau électrique (normalement fourni séparément) en suivant les instructions indiquées dans le manuel "utilisation et entretien" du véhicule et dans le schéma fourni avec le kit.

Pour la version pick-up, pratiquez, sur le pare-chocs arrière, une ouverture de longueur 80 mm et de hauteur 25mm en correspondance du mécanisme du support rotule pour permettre l'ouverture de l'abattant.

FAC-SIMILE

NOTES D'INFORMATION

- Avant l'installation assurez-vous que le crochet d'attelage soit compatible avec le véhicule sur lequel il doit être installé; vérifiez que le type d'attelage et l'extension ou le type de véhicule, indiqués dans la carte grise, soit existant dans le document du crochet d'attelage. Dans le cas contraire, vous pouvez nous contacter à l'adresse mail suivante (umbrarimorchi@umbrarimorchi.it) pour plus d'informations ou pour demander des documents mis à jour.
- Le crochet d'attelage est un élément de sécurité et doit être, pour cela, installé seulement par du personnel qualifié.
- Les éléments endommagés ou usagés doivent être remplacés uniquement par du personnel qualifié.
- Il est interdit d'effectuer toutes modifications significatives ou réparations sur la structure de l'attelage.

UTILISATION ET ENTRETIEN

- La boule de l'attelage doit être propre et lubrifiée. Pour plus de sécurité, contrôler périodiquement le diamètre de la boule: si ce dernier est de 49 mm en plusieurs points, le crochet d'attelage ne pourra plus être utilisé jusqu'au remplacement de la boule.
- Après 1000 km de tractage toute la boulonnerie de l'attelage doit être contrôlée en vérifiant le couple de serrage selon le tableau ci-joint.

ATTENTION

L'installateur est obligé de placer, à la hauteur de la boule en position bien visible, une étiquette adhésive avec l'indication de la masse maximale tractable de la boule, pour le véhicule sur lequel l'attelage doit être monté.

FAC-SIMILE