UMBRA RIMORCHI
Via C. Pizzoni 37/39, 06132 Perugia - Italy
Tel. +39 075 5280260
Fax +39 075 5287033
www.umbrarimorchi.it
umbrarimorchi@umbrarimorchi.it

UMBRA RIMORCHI
GANCI TRAINO E RIMORCHI
TOWBARS AND TRAILERS

Member of CISQ Federation
RINA
ISO 9001:2008
Sistema Qualità Certificato

ISTRUZIONI DI MONTAGGIO

FITTING INSTRUCTIONS
INSTRUCTIONS DE MONTAGE
MONTAGEANLEITUNG
INSTRUCCIONES DE MONTAJE
ИНСТРУКЦИЯ ПО УСТАНОВКЕ

FAC-SIMILE

DISPOSITIVO DI TRAINO TIPO TOWING DISPOSAL TYPE TYPE DU DISPOSITIF DE REMORQUAGE ANHÄNGERVORRICHTUNG TYP DISPOSITIVO DE CAREO TIPO ТЯГОВО-СЦЕПНОЕ УСТРОЙСТВО	**14076**
PER AUTOVEICOLI FOR CARS POUR VÉHICULES AUTOMOBILES FÜR KRAFTAHRZEUGE PARA AUTOVEHICULO ДЛЯ АВТОМОБИЛЕЙ	**FORD FIESTA** 2002 => (JC3, JD3, JH1)
CLASSE E TIPO DI ATTACCO CLASS AND HITCH TYPE CLASSE ET TYPE DE CROCHET KLASSE UND BEFESTIGUNGSART CLASES DE ACOPLAMIENTO КЛАСС И ТИП СОЕДИНЕНИЯ	A50 - X
OMOLOGAZIONE HOMOLOGATION HOMOLOGATION ZULASSUNG APROBACION ОМОЛОГАЦИЯ	e3 00 – 7076 (DIR. 94/20/CE)
CARICO VERTICALE MAX S VALUE MASSE VERTICALE MAXIMUM ZUL. STUETZLAST CARGA MAX. VERTICAL МАКСИМАЛЬНАЯ ВЕРИКАЛЬНАЯ НАГРУЗКА	S = kg 65
VALORE D D VALUE VALEUR D D WERT VALOR D ЗНАЧЕНИЕ	$D = \frac{\text{Max} \downarrow \text{Kg} \times \text{Max} \downarrow \text{Kg}}{\text{Max} \downarrow \text{Kg} + \text{Max} \downarrow \text{Kg}} \times 0{,}00981 \leqslant 6{,}3\ \text{kN}$
COPPIA DI SERRAGGIO PER VITI (8.8): TORQUE SETTINGS FOR NUTS AND BOLTS (8.8): COUPLE DE SERRAGE POUR VIS (8.8): SCHRAUBENANZUGSMOMENT (8.8): MOM. DE PRESION PARA TORNILLOS Y TUERCAS (8.8): СПИСОК ДЕТАЛЕЙ (8.8):	M6 = 10 Nm M8 = 25 Nm M10 = 55 Nm M12 = 85 Nm M14 = 135 Nm M16 = 200 Nm

NOTES D'INFORMATION

- Avant l'installation il faut s'assurer que le crochet d'attelage soit celui qui est prévu pour le véhicule sur lequel il doit être installé; vérifiez que le type d'attelage et l'extension ou le type de véhicule, indiqués dans la carte grise, soit existant dans le document du crochet d'attelage. Dans le cas contraire consultez le bureau documents pour des éclaircissements ou pour demander des documents mis à jour.
- Le crochet d'attelage est un élément de sécurité et doit pourtant être installé seulement par le personnel qualifié.
- Les éléments endommagés ou usés doivent être remplacés seulement par le personnel qualifié.
- Il est interdit d'effectuer toutes modifications significatives ou réparations à la structure de l'attelage.

UTILISATION ET ENTRETIEN

- La boule de l'attelage doit être propre et lubrifiée. Pour plus de sûreté, contrôler périodiquement le diamètre de la boule: si ce dernier est de 49 mm en plusieurs points, le crochet d'attelage ne pourra plus être utilisé et la boule doit pourtant être remplacée.
- Après 1000 km la boulonnerie de l'attelage doit être vérifiée selon le tableau.

ATTENTION

L'installateur est obligé d'installer à la hauteur de la boule en position bien visible une étiquette adhésive avec l'indication de la masse maximale de la boule pour le véhicule sur lequel l'attelage doit être monté.

FAC-SIMILE

INSTRUCTIONS DE MONTAGE

14076

Éliminez le mastic des points de contact entre le châssis et le crochet d'attelage au dessous du véhicule. Vernissez les surfaces sans mastic avec de la peinture antirouille. Les trous pour la fixation du crochet d'attelage sont tous disponibles.

1. Démontez le pare-chocs;
2. Insérez les tirants «*A*» à l'intérieur des longerons et fixez en se référant aux trous «*01*» en utilisant les rondelles larges;
3. Positionnez la traverse «*B*» le long de la partie postérieure du véhicule et fixez aux tirants «*A*» dans les points «*02*» en utilisant les rondelles larges et «*03*»;
4. Serrez les boulons selon le tableau ci-dessous;
5. ***D'après le type de voiture (FIESTA '02, FIESTA '06 RESTYLING OU FIESTA SPORT «S, ST» '06) faites un trou sur le pare-chocs selon le ci-joint gabarit de perçage;***
6. Démontez la porte-prise «*C*» par le petit étrier en position «*04*» et le système «*D*»;
7. Remontez le pare-chocs et fixez à nouveau la porte-prise en réutilisant la vis «*04*» et le système «*D*»;
8. Effectuez le branchement électrique suivant les instructions indiquées dans la brochure «*utilisation et entretien*» de la voiture et les positions illustrées par le schéma joint.

FAC-SIMILE

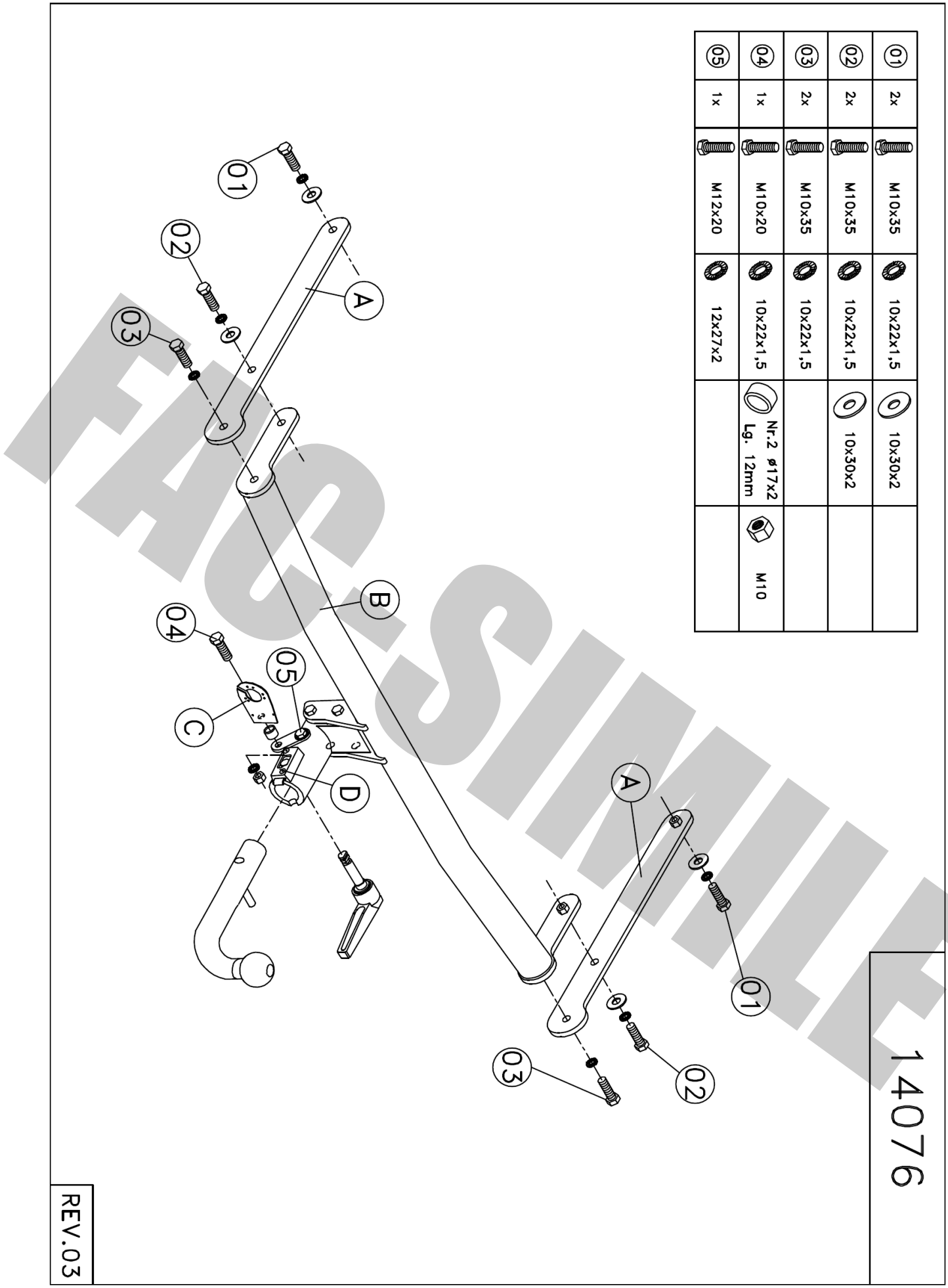
01 2x M10x35 10x22x1,5 10x30x2
02 2x M10x35 10x22x1,5 10x30x2
03 2x M10x35 10x22x1,5
04 1x M10x20 10x22x1,5 Nr.2 ø17x2 Lg. 12mm M10
05 1x M12x20 12x27x2
A
B
C
D
01
02
03
04
05
14076
REV.03
FAC-SIMILE

GABARIT DE PERÇAGE DU PARE-CHOCS

FORD FIESTA – COD. 14076
RESTYLING '06 PARE-CHOCS INFÉRIEUR PAS DE LA MÉNE COULEUR QUE LA CARROSSERIE

ATTENTION:

Avant de couper ou percer, vérifier que le profil du pare-chocs est le mêne que le dessin A.

- Plier le gabarit le long les ligne hachurées "1,2";
- Positionner le gabarit à l'extérieur du pare-chocs en coincidant le pli infèrieur du gabairt avec le bord inférieur du pare-chocs (Fig. A);
- Coincider l'axe "Z" avec le centre du véhicule.
- S'assure que le gabarit adhére bien à l'extérieur du pare-chocs;
- Marquer le point "C" sur le pare-chocs at percer de ø55 selon le dessin B;
- Enlever le gabarit et conformer le coupe.

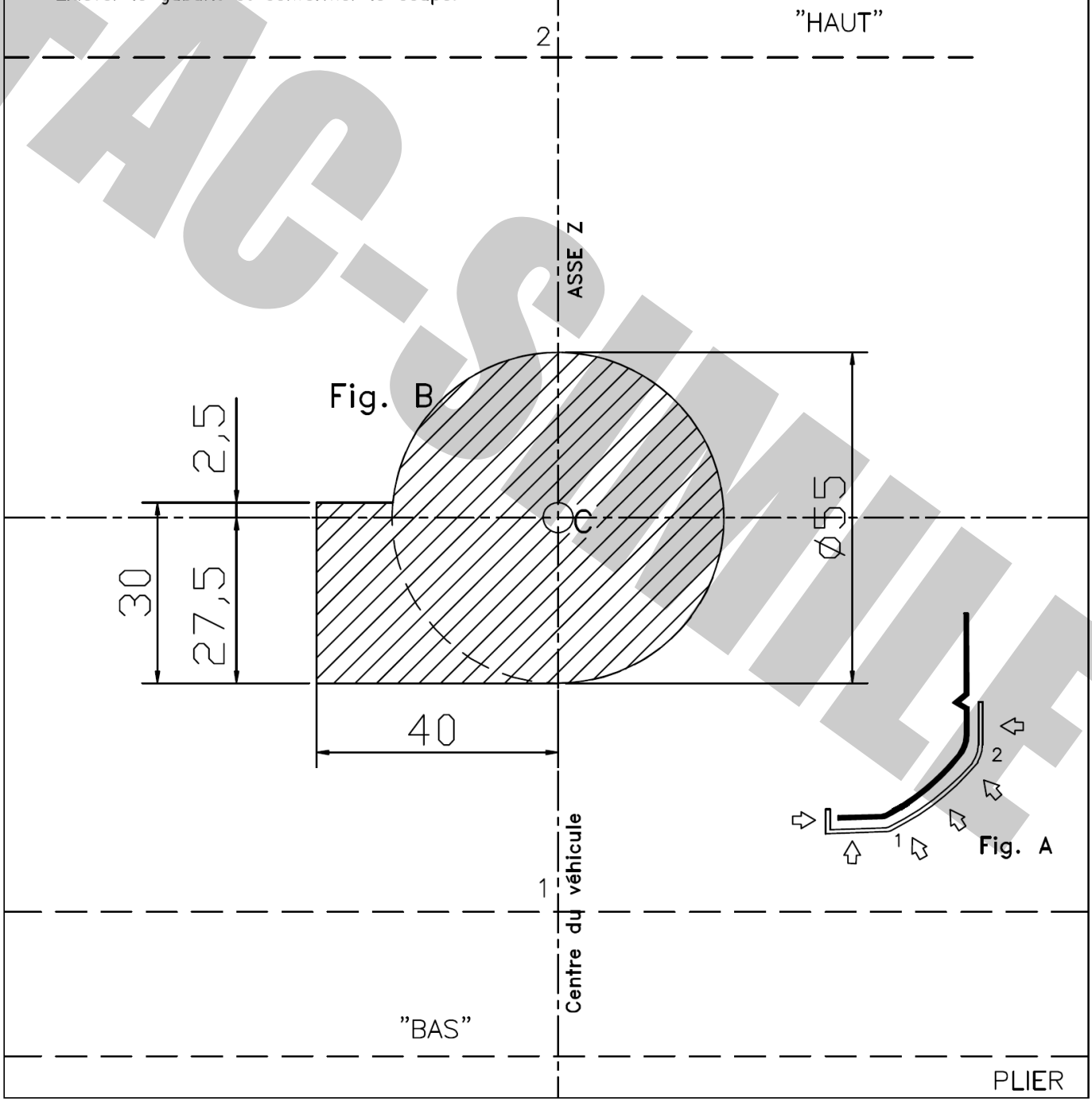

FAC-SIMILE

GABARIT DE PERÇAGE DU PARE–CHOCS

FORD FIESTA – COD. 14076 '02–'05

ATTENTION:

Avant de couper ou percer, vérifier que le profil du pare–chocs est le mêne que le dessin A.

- Plier le gabarit le long les ligne hachurées "1,2,3,4";
- Positionner le gabarit à l'extérieur du pare–chocs en coincidant le pli inférieur du gabarit avec le bord inférieur du pare–chocs (Fig.A);
- Coincider l'axe "Z" avec le centre du véhicule;
- S'assurer que le gabarit adhére bien à l'extérieur du pare–chocs;
- Marquer le point "C" et "D" sur le pare–chocs et percer de ø60 et ø12 selon le dessin B;
- Enlever le gabarit et conformer le coupe.

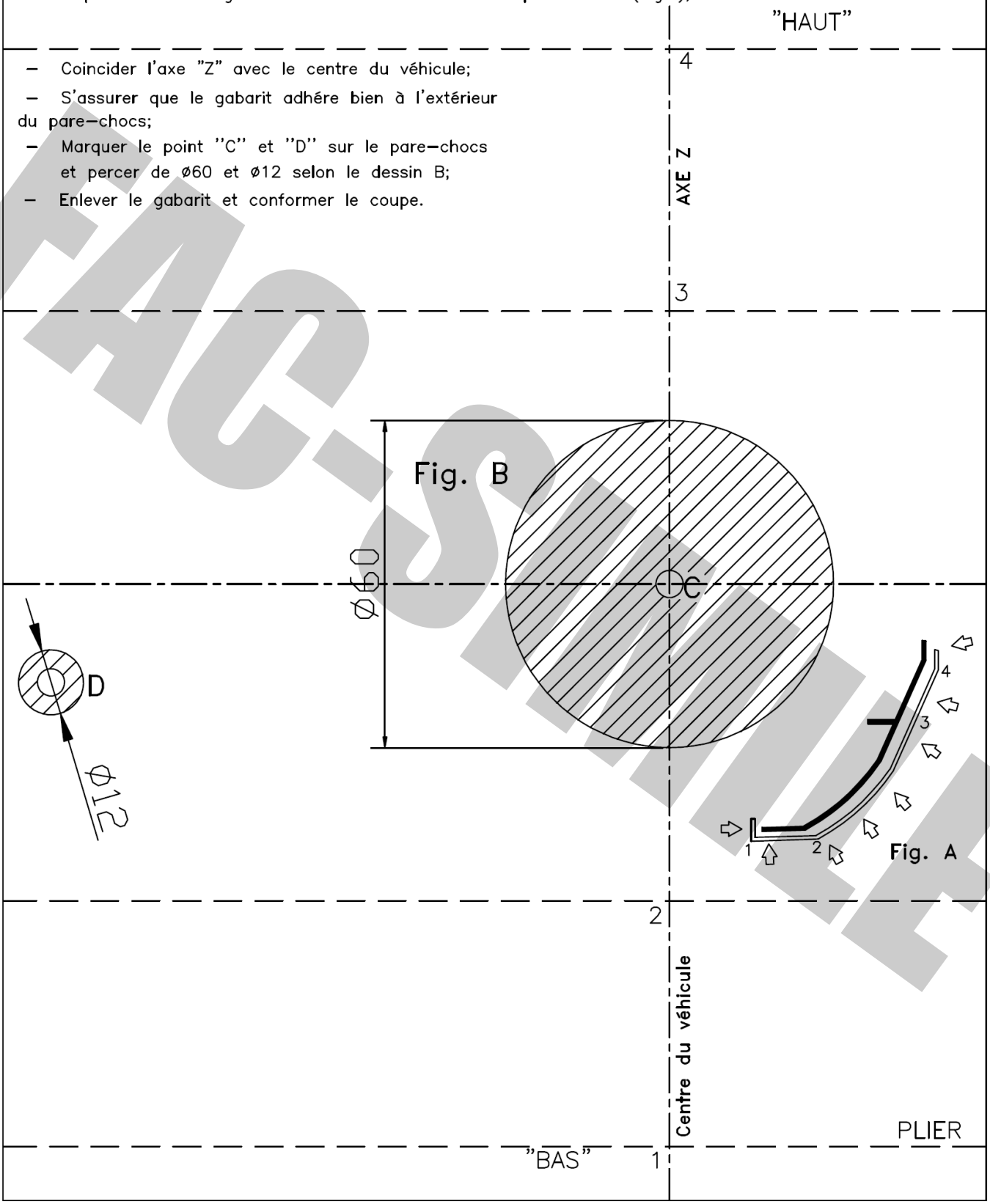

FAC-SIMILE

"HAUT" 4

GABARIT DE PERÇAGE DU PARE-CHOCS

FORD FIESTA – COD. 14076

RESTYLING '06 PARE-CHOCS DE LA MÉME COULEUR QUE LA CARROSSERIE

ATTENTION:

Avant de couper ou percer, vérifier que le profil du pare-chocs est le même que le dessin A.

- Plier le gabarit le long les ligne hachurées "1,2,3,4";
- Positionner le gabarit à l'exterieur du pare-chocs en coincidant le pli inférieur du gabarit avec le bord du pare-chocs(Fig. A);
- Coincider l'axe "Z" avec le centre du véhicule;
- S'assurer que le gabarit adhére bien à l'extérieur du pare-chocs;
- Marquer le point "C" sur le pare-chocs et percer de ø55 selon dessin B;
- Enlever le gabarit et conformer le coupe.

AXE Z

3

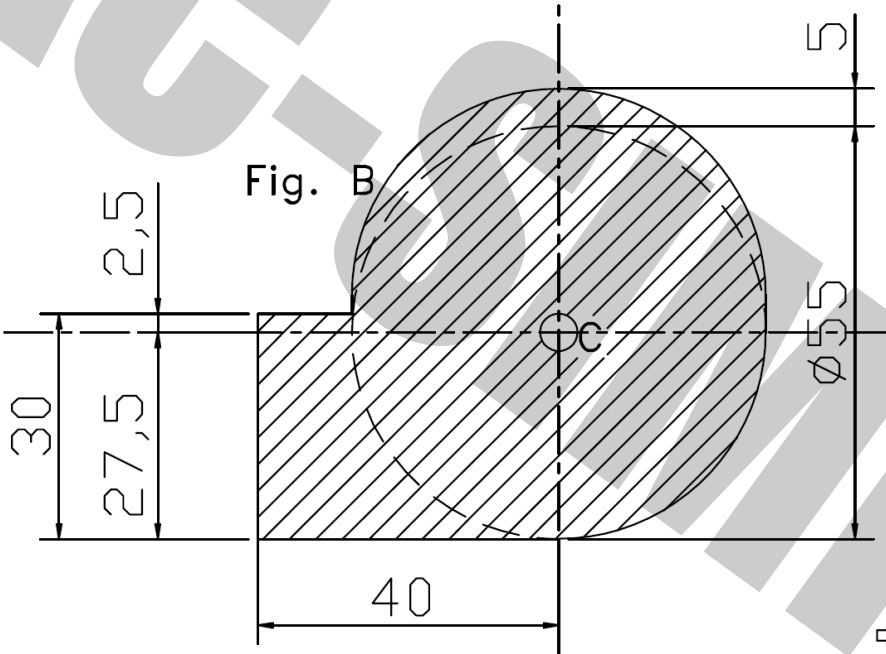

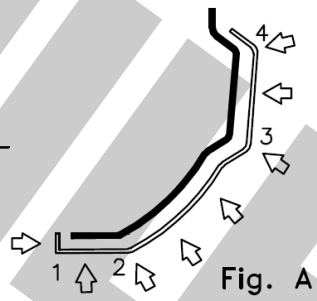

2

Centre du véhicule

PLIER

"BAS" 1

FAC-SIMILE

MECCANISMO MOD. C 2007

UMBRA RIMORCHI
tel. +39 075 5280260
fax +39 075 5287033
www.umbrarimorchi.it
umbrarimorchi@umbrarimorchi.it

NL - Montage	**S** - Montering	**I** - Montaggio
GB - Mounting	**DK** - Tilkobling	
D - Montage	**FIN** - Asennus	
F - Montage	**E** - Montaje	

NL - Demontage	**S** - Demontering	**I** - Smontaggio
GB - Disounting	**DK** - Frakobling	
D - Demontage	**FIN** - Irrotta	
F - Démontage	**E** - Desmontaje	

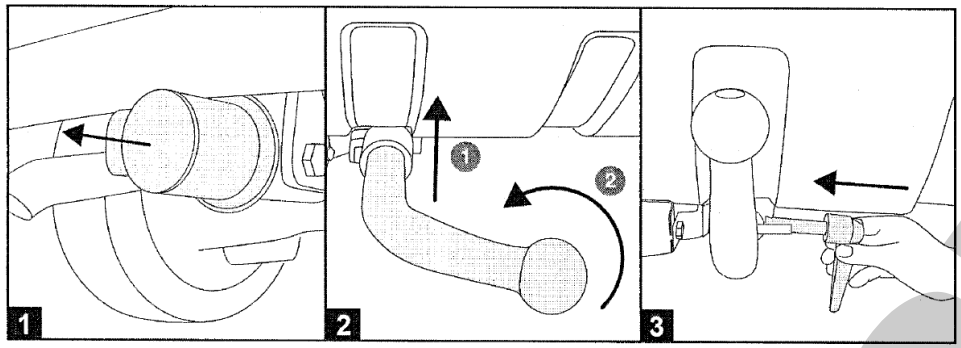

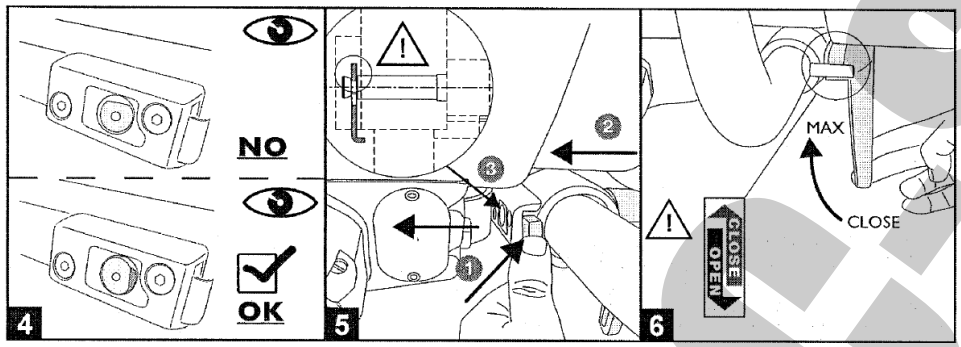

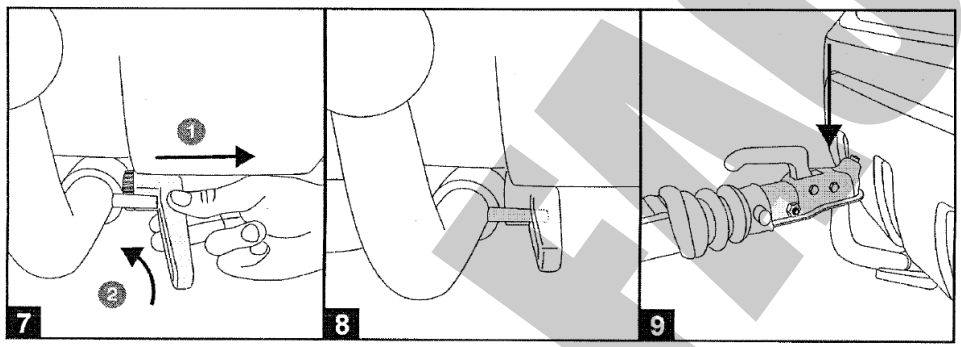

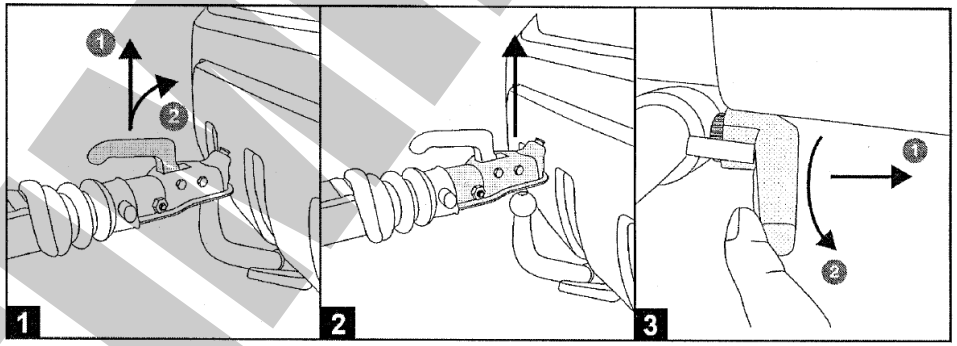

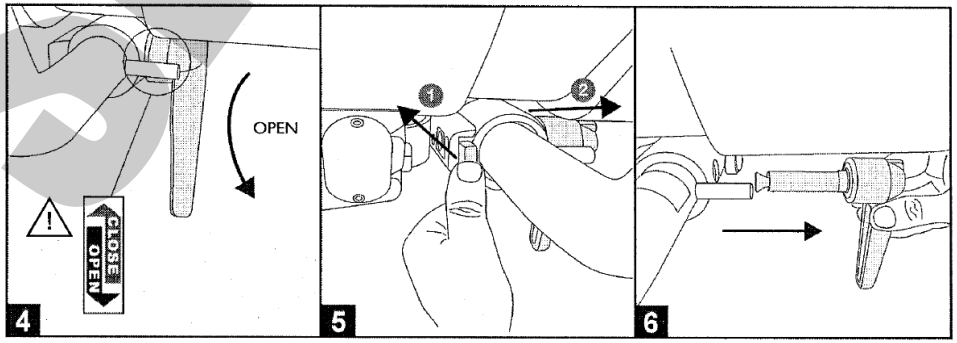

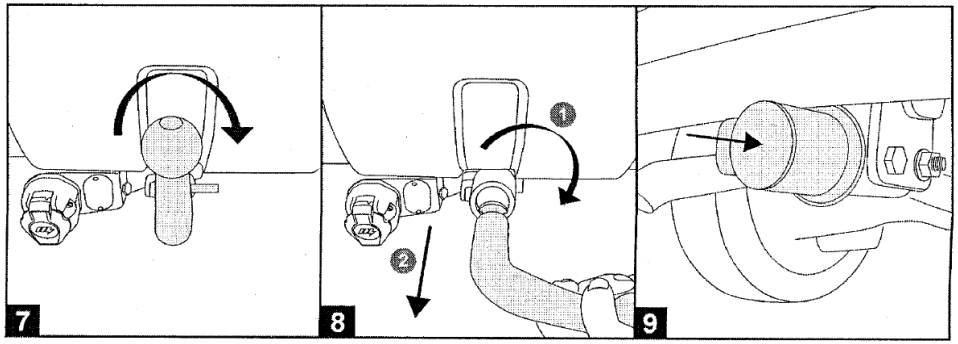

FACSIMILE

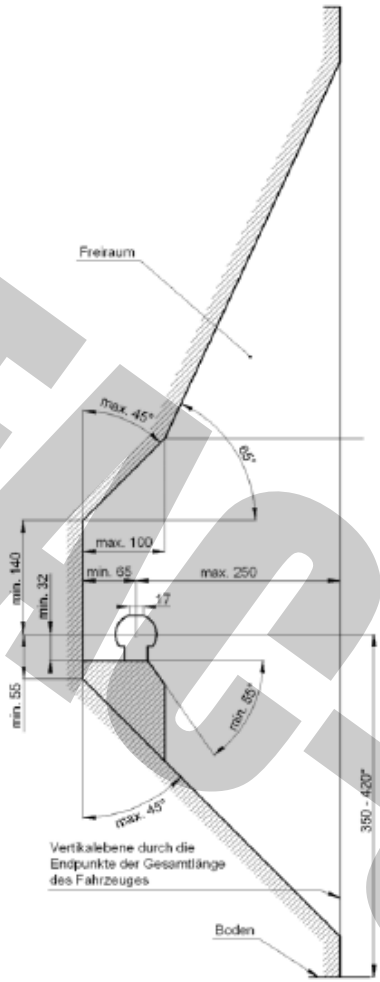

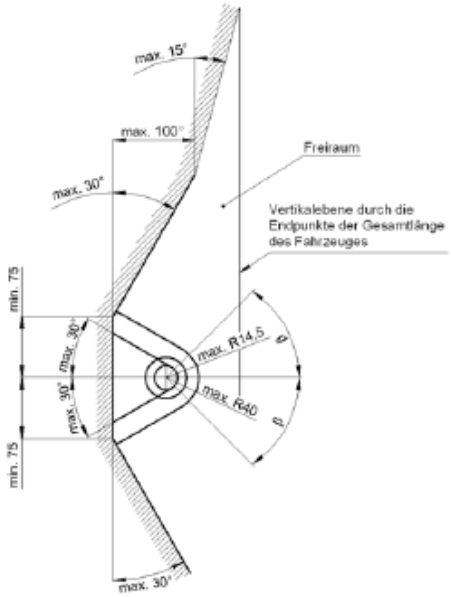

D Der Freiraum nach Anhang 7, Abbildung 25a und 25b der Richtlinie ECE-R 55 ist zu gewährleisten.

CZ Volný prostor ve smyslu Přílohy VII, obr. 25a a 25b směrnice ECE-R 55 musí být zaručen.

DK Det skal sikres, at der er spillerum i overensstemmelse med bilag 7, fig. 25a og 25b i henhold til direktiv ECE-R 55.

E Hay que garantizar el espacio libre conforme al anexo 7, fig. 25a y 25b de la directiva ECE-R 55.

F La zone de dégagement, selon l'annexe 7, figure 25a et 25b de la directive ECE-R 55, doit être assurée.

FIN Välyksen tulee täyttää ohjeen ECE-R 55 liitteen 7 kuvissa 25a ja 25b ilmoitetut vaatimukset.

GB Make sure to provide clearance according to appendix 7, figures 25a and 25b of the ECE-R 55 regulations.

GR Πρέπει να εξασφαλίζεται ο ελεύθερος χώρος σύμφωνα με το παράρτημα 7, σχήμα 25a και 25b της κοινοτικής οδηγίας ECE-R 55.

HU Biztosítani kell az ECE-R 55 irányelv szerinti, 7. számú függelék, 25a. és 25b ábrákban jelölt szabad teret.

I Deve essere garantito lo spazio libero secondo l'allegato VII, figure 25a e 25b della normativa europea ECE 55 R-01.

N Det må sørges for fritt rom i samsvar med tillegg 7, figur 25a og 25b i direktiv ECE-R 55.

NL De vrije ruimte volgens supplement 7, afbeelding 25a en 25b van richtlijn ECE-R 55 moet gewaarborgd zijn.

PL Należy zapewnić wolną przestrzeń zgodnie z załącznikiem 7, rys. 25a i 25b, dyrektywy ECE-R 55.

RUS Оставлять свободное пространство согласно Приложению 7, рис. 25a и 25b Директивы ECE-R 55.

S Spelrummet enligt bilaga 7, bild 25a och 25b i riktlinje ECE-R 55, måste garanteras.

D * bei zulässigem Gesamtgewicht des Fahrzeuges

CZ * při celkové přípustné hmotnosti vozidla

DK * ved tilladt totalvægt for køretøjet

E * con peso total autorizado del vehículo

F * pour poids total en charge autorisé du véhicule

FIN * Ajoneuvon suurimmalla sallitulla kokonaispainolla

GB * at gross vehicle weight rating

GR * για το επιτρεπτό μικτό βάρος του οχήματος

HU * A jármű megengedett összsúlya esetén

I * per il peso complessivo ammesso del veicolo

N * ved kjøretøyets tillatte totalvekt

NL * bij toegestaan totaal gewicht van het voertuig

PL * przy dopuszczalnym ciężarze całkowitym pojazdu

RUS * при допустимом общем весе автомобиля

S * vid fordonets tillåtna totalvikt

FAC-SIMILE