UMBRA RIMORCHI
Via C. Pizzoni 37/39, 06132 Perugia - Italy
Tel. +39 075 5280260
Fax +39 075 5287033
www.umbrarimorchi.it
umbrarimorchi@umbrarimorchi.it

UMBRA RIMORCHI
GANCI TRAINO E RIMORCHI
TOWBARS AND TRAILERS

Member of CISQ Federation
RINA
ISO 9001:2008
Sistema Qualità Certificato

ISTRUZIONI DI MONTAGGIO

FITTING INSTRUCTIONS
INSTRUCTIONS DE MONTAGE
MONTAGEANLEITUNG
INSTRUCCIONES DE MONTAJE
ИНСТРУКЦИЯ ПО УСТАНОВКЕ

FAC-SIMILE

DISPOSITIVO DI TRAINO TIPO TOWING DISPOSAL TYPE TYPE DU DISPOSITIF DE REMORQUAGE ANHÄNGERVORRICHTUNG TYP DISPOSITIVO DE CAREO TIPO ТЯГОВО-СЦЕПНОЕ УСТРОЙСТВО	**19102**
PER AUTOVEICOLI FOR CARS POUR VÉHICULES AUTOMOBILES FÜR KRAFTFAHRZEUGE PARA AUTOVEHICULO ДЛЯ АВТОМОБИЛЕЙ	KIA CARNIVAL 1999 => (UP)
CLASSE E TIPO DI ATTACCO CLASS AND HITCH TYPE CLASSE ET TYPE DE CROCHET KLASSE UND BEFESTIGUNGSART CLASES DE ACOPLAMIENTO КЛАСС И ТИП СОЕДИНЕНИЯ	A50-X
OMOLOGAZIONE HOMOLOGATION HOMOLOGATION ZULASSUNG APROBACION ОМОЛОГАЦИЯ	e3 00 – 0509 (DIR. 94/20/CE)
CARICO VERTICALE MAX S VALUE MASSE VERTICALE MAXIMUM ZUL. STÜTZLAST CARGA MAX. VERTICAL МАКСИМАЛЬНАЯ ВЕРТИКАЛЬНАЯ НАГРУЗКА	S = kg 75
VALORE D D VALUE VALEUR D D WERT VALOR D ЗНАЧЕНИЕ	$D = \frac{\text{Max} \downarrow \text{Kg} \times \text{Max} \downarrow \text{Kg}}{\text{Max} \downarrow \text{Kg} + \text{Max} \downarrow \text{Kg}} \times 0{,}00981 \leqslant$ kN 11,4
COPPIA DI SERRAGGIO PER VITI (8.8): TORQUE SETTINGS FOR NUTS AND BOLTS (8.8): COUPLE DE SERRAGE POUR VIS (8.8): SCHRAUBENANZUGSMOMENT (8.8): MOM. DE PRESION PARA TORNILLOS Y TUERCAS (8.8): СПИСОК ДЕТАЛЕЙ (8.8):	M6 = Nm 10 M8 = Nm 25 M10 = Nm 55 M12 = Nm 85 M14 = Nm 135 M16 = Nm 200

NOTES D'INFORMATION

- Avant l'installation assurez-vous que le crochet d'attelage soit compatible avec véhicule sur lequel il doit être installé; vérifiez que le type d'attelage et l'extension ou le type de véhicule, indiqués dans la carte grise, soit présent dans le document du crochet d'attelage. Dans le cas contraire, vous pouvez nous contacter à l'adresse mail suivante: umbrarimorchi@umbrarimorchi.it pour plus d' informations ou pour demander des documents mis à jour.
- Le crochet d'attelage est un élément de sécurité et doit pour cela être installé uniquement par du personnel qualifié.
- Les éléments endommagés ou usagés doivent être remplacés seulement par du personnel qualifié.
- Il est interdit d'effectuer toutes modifications significatives ou réparations sur la structure de l'attelage.

UTILISATION ET ENTRETIEN

- La boule de l'attelage doit être propre et lubrifiée. Pour plus de sécurité, contrôler périodiquement le diamètre de la boule: si ce dernier est de 49 mm en plusieurs points, le crochet d'attelage ne pourra plus être utilisé jusqu'au remplacement de la boule.
- Après 1000 km de tractage toute la boulonnerie de l'attelage doit être contrôlée en vérifiant le couple de serrage selon le tableau ci-joint.

ATTENTION

L'installateur est obligé, de placer, à la hauteur de la boule, en position bien visible, une étiquette adhésive contenant l'indication de la masse maximale de la boule pour le véhicule sur lequel l'attelage doit être monté.

FAC-SIMILE

INSTRUCTIONS DE MONTAGE
19102

Eliminez le mastic des points de contact entre le chassis et le crochet d'attelage au dessous du vehicule. Vernissez les surfaces sans mastic avec de la peinture antirouille. Les trous pour la fixation du crochet d'attelage sont tous disponibles.

1. Demontez le pare-chocs et eliminez les supports originaux, enlevez la roue de secours et le support interieur en plastique du pare-chocs.
2. Si on est en train d'installer le dispositif de remorquage sur le modele Kia Carnival standard (pas Millenium), enlevez les deux contreplaques ≪C≫ fournies et la boulonnerie de trop.
3. Positionnez la traverse de remorquage ≪A≫ en inserant les deux tirants a l'interieur des longrines en se referant aux trous ≪05≫.
4. Marquez les quatre trous ≪01≫, ≪02≫, ≪03≫, ≪04≫ de la traverse sur la partie posterieure du vehicule. Enlevez la traverse, percez avec une pointe de D.11 et puis elargissez le trou du cote interieur jusqu'a D.18.
5. Inserez les entretoises ≪B≫ a l'interieur des trous pratiques et fixez la traverse de remorquage au chassis de la voiture en se referant aux trous ≪05≫ et aux trous ≪01,02,03,04≫ en interposant les rondelles larges et fixez.
6. Faites une decoupe sur le support en plastique du pare-chocs *(voyez le schéma*) pour permettre le logement des deux pattes centrales.
7. Effectuez deux petites decoupes sur le pare-chocs *(voyez le schéma*) pour permettre le logement des deux pattes centrales.
8. Montez le pattes ≪C≫ sur la structure de remorquage par les six boulons ≪07≫; pour le modele standard fixez seulement avec la boulonnerie en eliminant les pattes ≪C≫.
9. Montez le support interieur du pare-chocs de la structure de remorquage par huit boulons ≪06≫ (pas pour le modele standard).
10. Montez le pare-chocs sur l'ensemble support interieur du pare-chocs – structure de remorquage.
11. Positionnez l'ensemble traverse-pare-chocs sur la partie posterieure de la voiture en inserant les deux tirants a l'interieur des longrines et fixez-les par quatre boulons ≪05≫.
12. Serrez les boulons selon le tableau ci-dessous.
13. Effectuez le branchement electrique suivant les instructions indiquees dans la brochure ≪*utilisation et entretien*≫ de la voiture et les positions illustrees par le schema joint.
14. Remontez le pare-chocs en le fixant aussi a la traverse de remorquage dans le points ≪07≫.

ESEMPIO

M6 = Nm 10	**M10 = Nm 55**	**M14 = Nm 135**
M8 = Nm 25	**M12 = Nm 85**	**M16 = Nm 200**

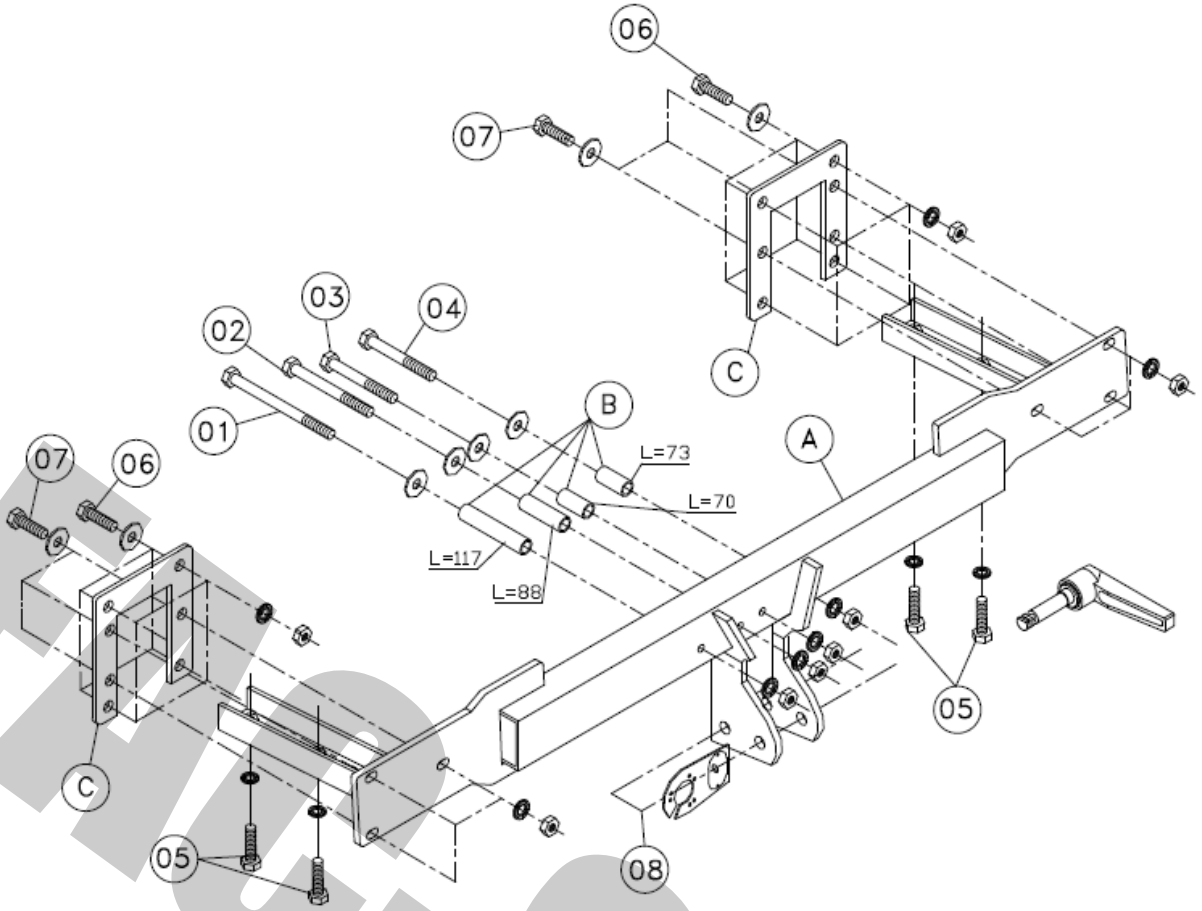

01	1x	M10x140	10x30x2	CONTACT 10x22x1,5	ø17x2 Lg. 117mm	M10	
02	1x	M10x120	10x30x2	CONTACT 10x22x1,5	ø17x2 Lg. 88mm	M10	
03	1x	M10x100	10x30x2	CONTACT 10x22x1,5	ø17x2 Lg. 70mm	M10	
04	1x	M10x100	10x30x2	CONTACT 10x22x1,5	ø17x2 Lg. 73mm	M10	
05	4x	M10x30	CONTACT 10x22x1,5	10x30x2			
06	8x	M8x25	8x24x1,5	CONTACT 8x18x1,4			KIA CARNIVAL MILLENIUM
07	6x	M8x25	8x24x1,5	CONTACT 8x18x1,4	M8		KIA CARNIVAL MILLENIUM

08

19102/F		
1	2x	M12x85 (8.8)
2	2x	12.2x27x2.5
3	2x	M12 (8.8)
4	2x	SPESSORI SPACERS

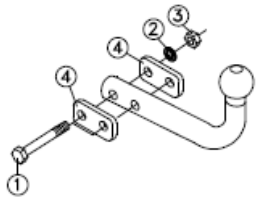

19102/C		
1	2x	M12x25 (8.8)
2	3x	12.2x27x2.5
3	1x	M12x85 (8.8)
4	1x	M12 (8.8)

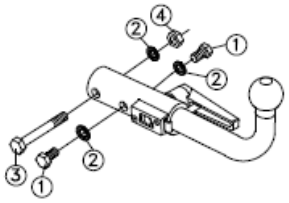

FACSIMILE

TAGLIO PARAURTI
BUMPER'S CUT
DÉCOUPE PARE-CHOCS
AUSSCHNITT STOßSTANGE
РАЗРЕЗ БАМПЕРА
РОЗРІЗ БАМПЕРУ

KIA CARNIVAL

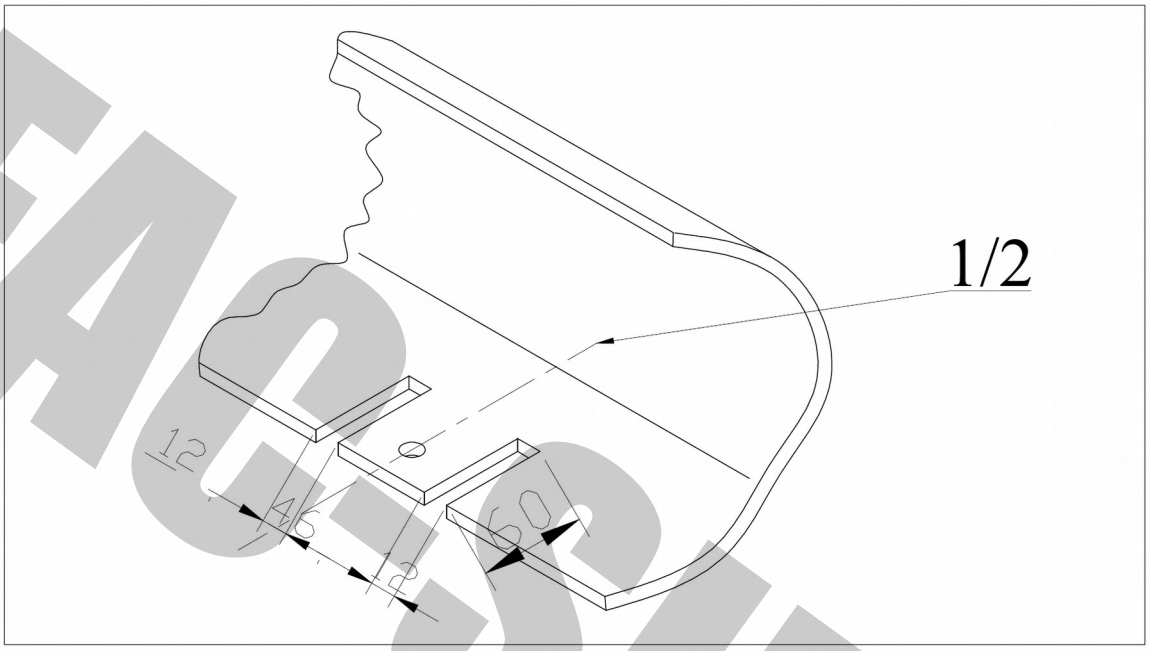

KIA CARNIVAL MILLENIUM

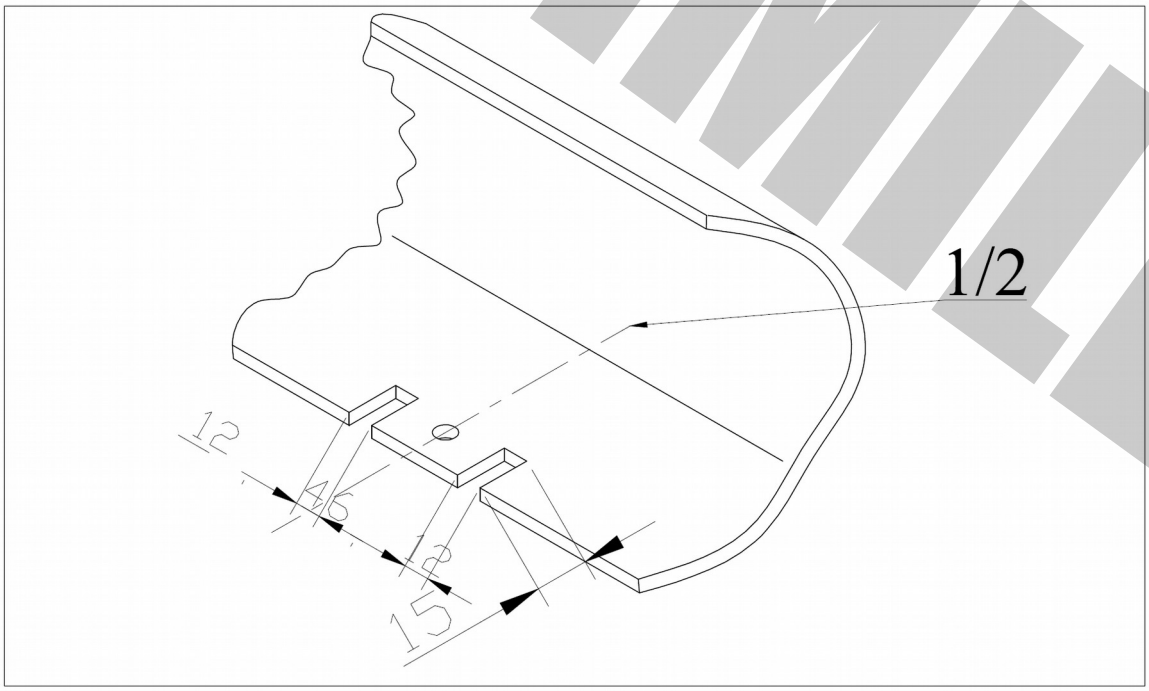

FACSIMILE

TAGLIO SUPPORTO PARAURTI
BUMPER SUPPORT CUT
COUPE DU SUPPORT DU PARE CHOCS
SCHNEIDEN VON STOßSTANGETRÄGER
РАЗРЕЗ УСТРОЙСТВА БАМПЕРА
РОЗРІЗ ПРИСТРОЮ БАМПЕРУ

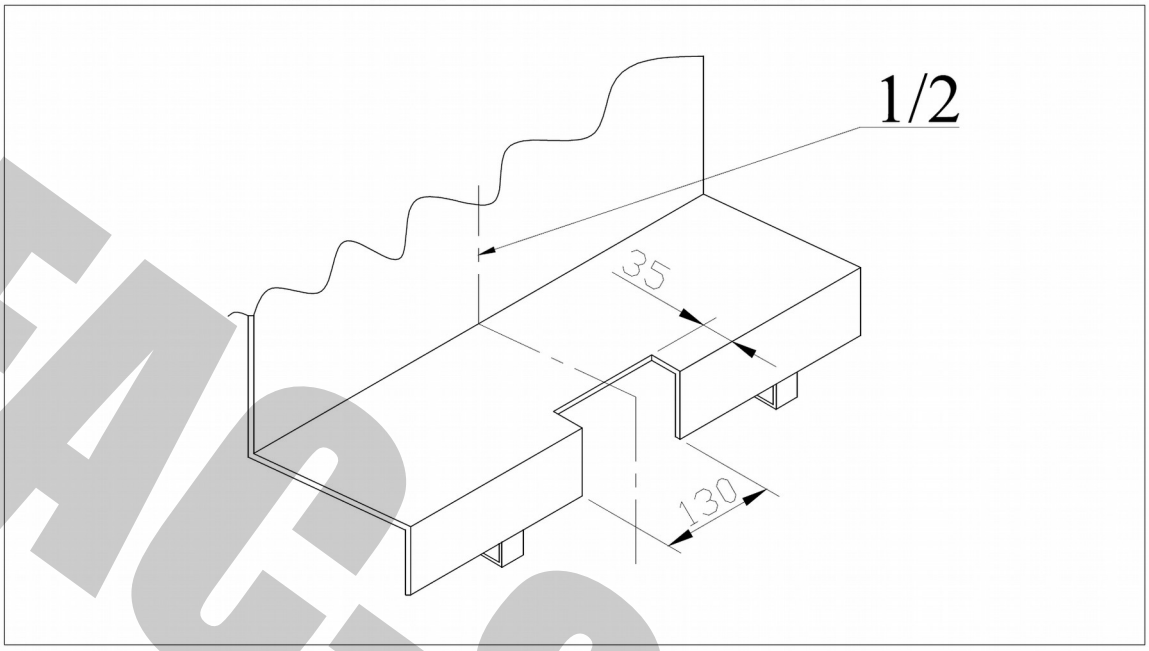

FAC-SIMILE

MECCANISMO MOD. C 2007

UMBRA RIMORCHI
tel. +39 075 5280260
fax +39 075 5287033
www.umbrarimorchi.it
umbrarimorchi@umbrarimorchi.it

NL - Montage	**S** - Montering	**I** - Montaggio
GB - Mounting	**DK** - Tilkobling	
D - Montage	**FIN** - Asennus	
F - Montage	**E** - Montaje	

NL - Demontage	**S** - Demontering	**I** - Smontaggio
GB - Disounting	**DK** - Frakobling	
D - Demontage	**FIN** - Irrotta	
F - Démontage	**E** - Desmontaje	

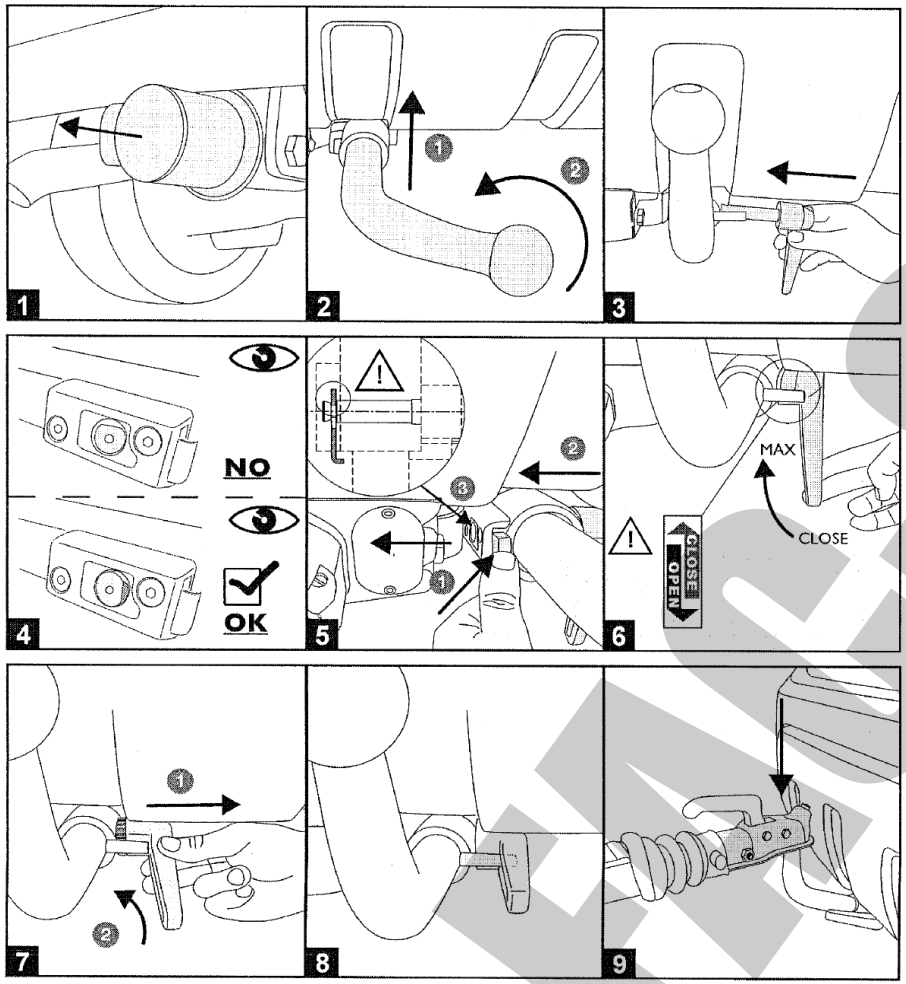

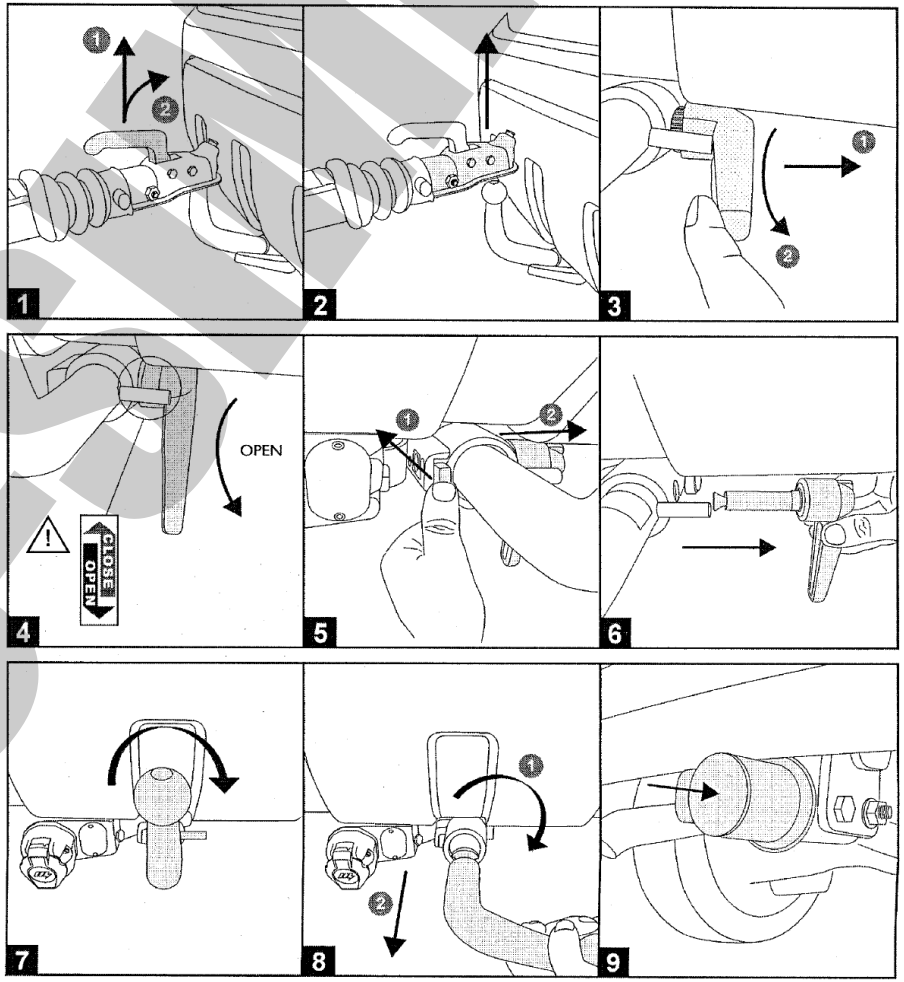

FACSIMILE

UMBRA RIMORCHI

UMBRA RIMORCHI

TOWBARS